Instructions for Use - Opt-X® UHD Fiber Optic Enclosure

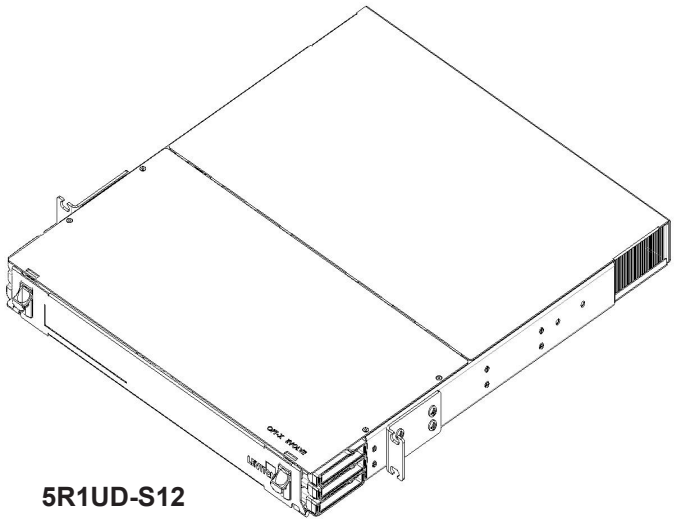

5R1UD-S12

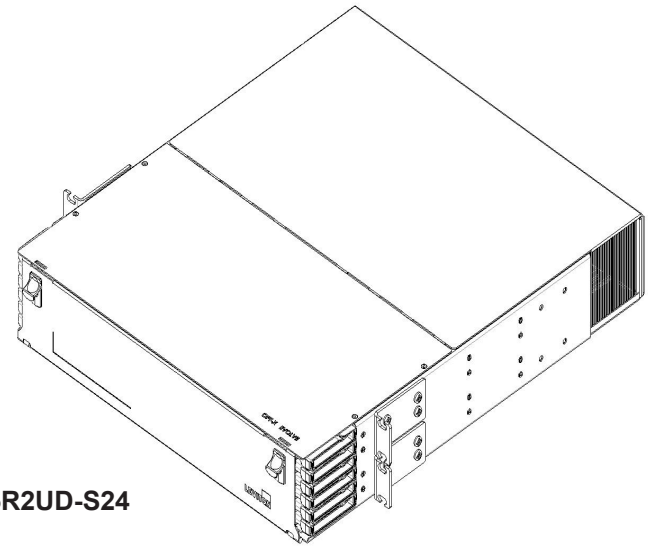

5R2UD-S24

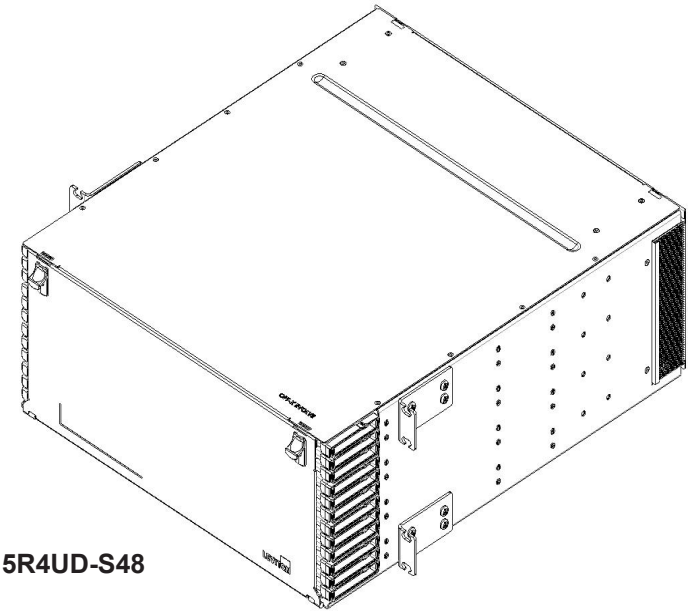

5R4UD-S48

Leviton Network Solutions, a division of Leviton Mfg. Co., Inc.
2222 - 222nd St. SE Bothell, WA 98021 Tech Line: 1-800-722-2082 Fax: 1-425-485-9170 www.leviton.com
Copyright © 2008 Leviton Manufacturing Co., Inc. All rights reserved. Subject to change without notice.

FIBER CONNECTOR SAFETY WARNINGS

SAFETY INFORMATION

1. Always wear safety glasses.
2. Isopropyl alcohol is flammable and may cause eye irritation. In case of contact with eyes, flush with water for at least 15 minutes. When using isopropyl alcohol, always assure proper levels of ventilation. In case of ingestion, consult a physician immediately.
3. Never look directly into a laser light source, point source at a person's eyes, or point source at reflective surfaces.
4. When working on a fiber link, always turn laser source off, or disconnect completely.
5. Always dispose of fiber debris properly, preferably using sticky tabs.
6. Do not place food or beverages in the vicinity of the work area.
7. Thoroughly wash face and hands after terminating fiber.
8. Carefully remove any fiber debris that may have been stuck to clothing, or left in work area, and dispose of properly.

TIPS AND RECOMMENDATIONS

1. Using isopropyl alcohol, thoroughly clean exposed fiber and buffer ensuring both are free from dust, oil, and debris.
2. Do not lay ferrule dust covers on a dirty or dusty surface.
3. Always use proper tools and/or accessories to terminate fibers and clean connector tips.

TABLE OF CONTENTS

The following instructions will help you quickly install your Leviton Opt-X® Ultra High Density System Enclosure for use in your equipment cabinet or rack. For detailed information on each step, go to the page number listed below.

Safety and Installation Instructions	Pg. 2
Table of Contents	Pg. 2
Standard Accessories	Pg. 3
Optional Accessories	Pg. 3
Equipment Overview	Pg. 3
Product Views	Pg. 4
Mounting, Front Door Operation, and Rear Door Operation	Pg. 5
Cable Installation - Preparation	Pg. 6
Cassette Installation and Removal	Pg. 7
Cable Installation - Applications	Pg. 8
Front side patch cable routing, Opt-X® Ultra High Density System Labeling	Pg. 9

STANDARD ACCESSORIES (Included with Opt-X UHD™ Enclosure)

Prior to installing your Leviton Opt-X UHD Enclosure, please refer to the table below. This will help ensure that you have all the items shipped with the unit, and/or any additional items that may be required for proper installation.

Description	Image	Quantity in 1RU Kit	Quantity in 2RU Kit	Quantity in 4RU Kit
ID Card Label		1	1	1
Velcro Tie		4	6	6
Rack Mnt Screw	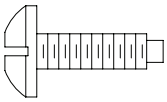	4	4	4

OPTIONAL ACCESSORIES

Description	Part Number
Universal Opt-X Cable Clamp Kit, Single Cable Grommet (for enclosure mounting)	5RCMP-KIT
Universal Opt-X Cable Clamp Kit, Multiple Cable Grommet (for enclosure mounting)	5RCMP-KT2
Universal Opt-X Cable Clamp Kit, Single and Multiple Cable Grommet (for rack/post mounting)	5RCMR-KIT
1RU Mounting Ear for 23" Rack	5REAR-023
Grounding Kit	DPGRD-KIT
1RU Brush Guard (Bag of 2)	5RBSH-1UN
2RU Brush Guard (Bag of 2)	5RBSH-2UN

EQUIPMENT OVERVIEW

Description

The UHD Enclosure is an ultra-high density fiber optic system designed for use with HDX cassettes, adapter plates and blanks.

Provided Parts

1. (1) 1RU, 2RU or 4RU UHD Fiber Optic Enclosure
2. (3, 6 or 12) Slide Out Trays respectively.
3. (1) Rear lid on 1RU and 2RU models
4. (2) Mounting ears with screws on 1RU, (4) Mounting ears with screws on 2RU and 4RU
5. (1) 12/24x0.5L” screw kit assembly
6. (1) Accessory Kit
7. (1) Label Designation Card kit

PRODUCT VIEWS

Exterior

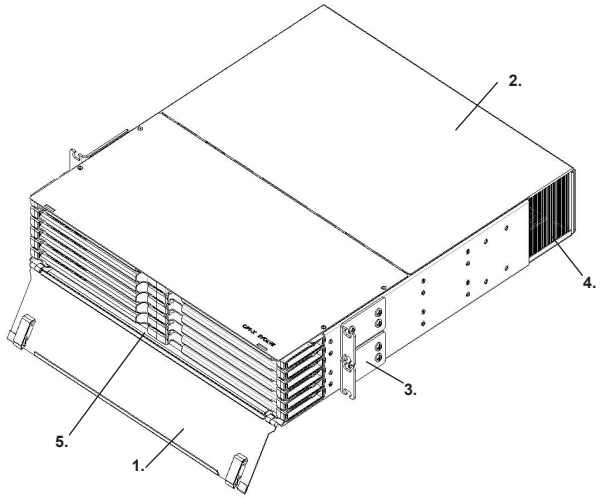

1. Front Door
2. Rear Lid (Removable on 1RU and 2RU only)
3. Mounting Ears
4. Brush Guard (Sold Seperately)
5. Front Grab Bar (pull to slide each tray forward)

Interior

NOTE: Cover removed for clarity.

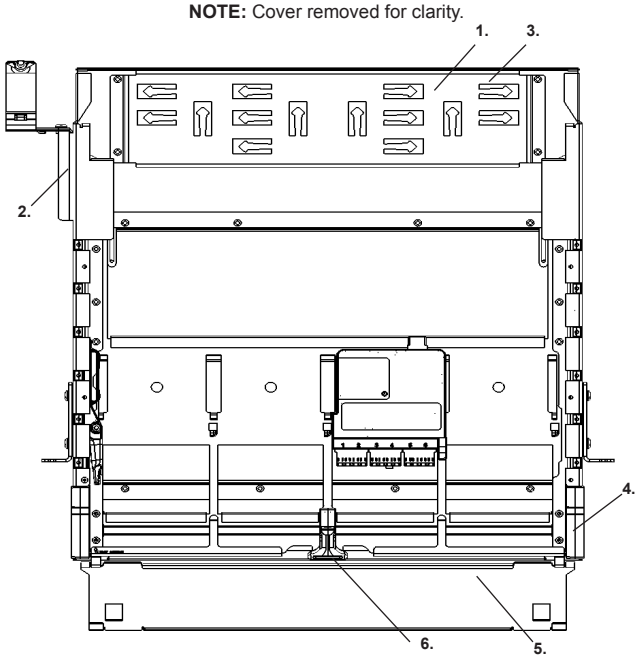

1. Rear Cable Management mesh
2. Opt-X Clamp Kit (Sold Seperately)
3. Hook and Loop lacing points
4. Cable Management Guides
5. Sliding termination tray
6. Front Grab Bar (pull to slide each tray forward)

SIDE VIEW (2RU Shown)

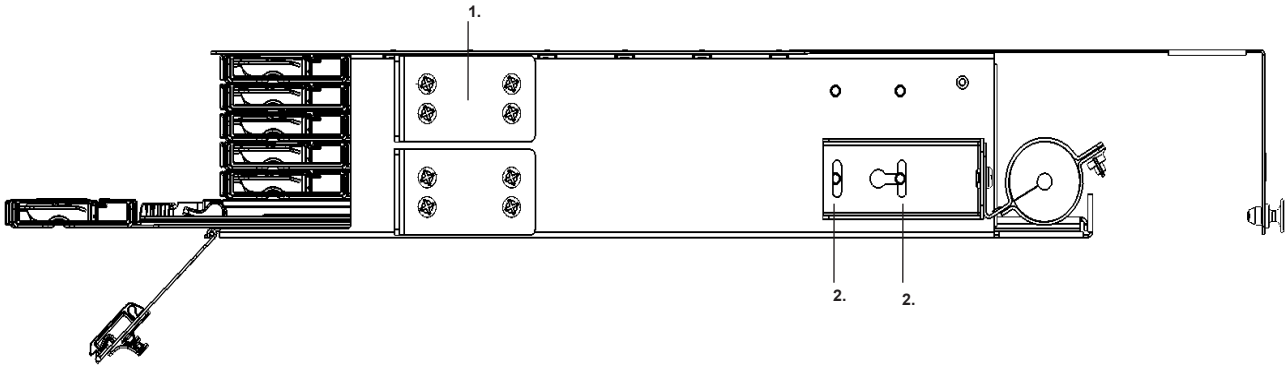

1. 19” rack mount brackets

2. Cable Clamp kit mounting points

NOTE: Optional 23" RM kit also available for 1RU. See Optional Part Number list (see page 4).

MOUNTING AN ENCLOSURE

NOTE: Thread each screw a minimum of three full rotations before mounting

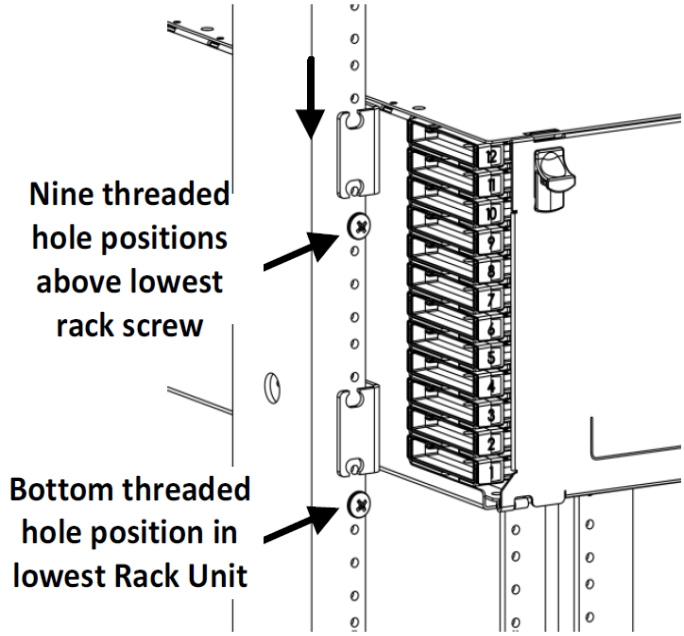

Install remaining screws and hand tighten all

FRONT DOOR OPERATION

NOTE: Rear Door on 4RU enclosure operates identically

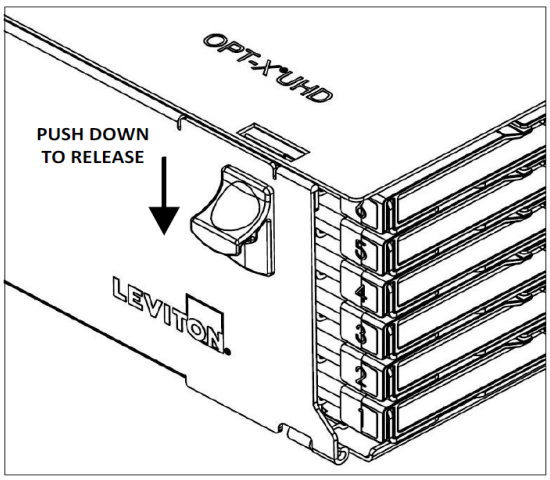

To open the Front Door:

1. Push Release Latches downward
2. Open Door

REAR DOOR OPERATION (1RU and 2RU ONLY)

NOTE: Ensure plungers are dis-engaged prior to installation of lid

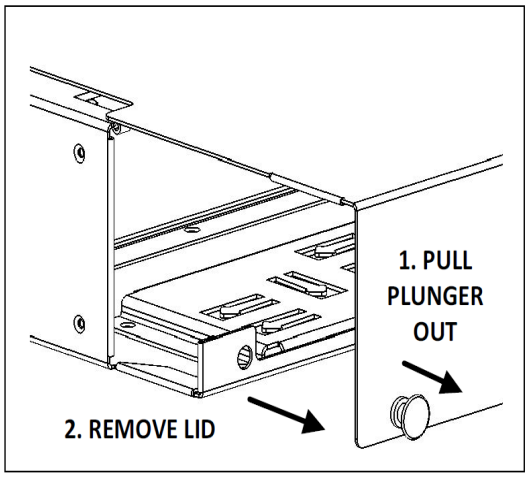

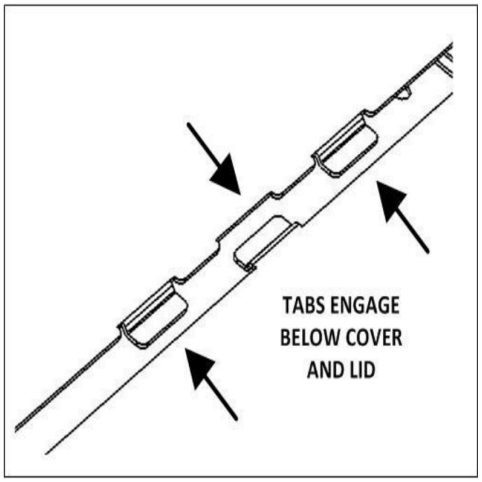

To remove the Rear Door:

1. Pull plungers out to dis-engage
2. Remove lid rearward

CABLE INSTALLATION - PREPARATION

Top View: Tray to Front

NOTE: Tray in forward position, covers are removed for clarity.

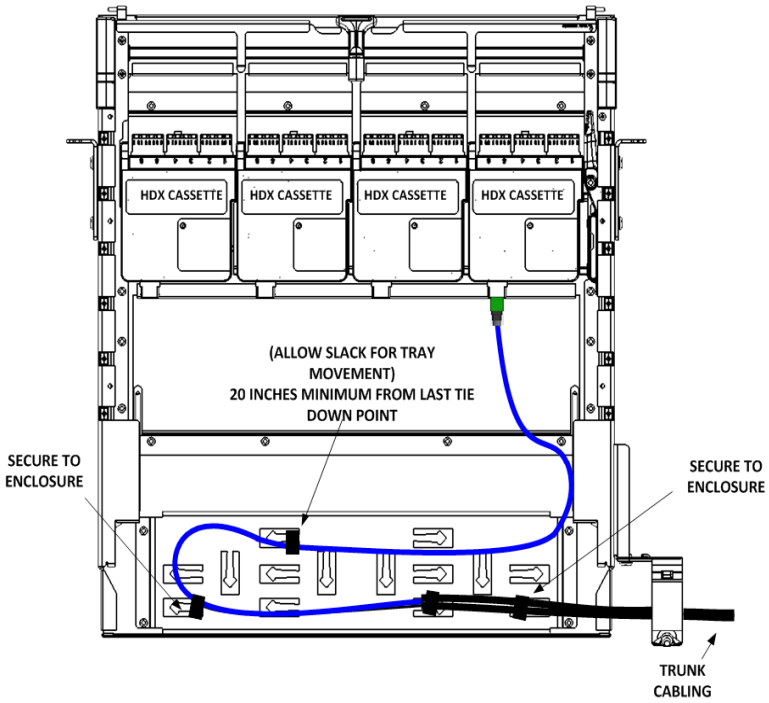

COMMENTS:

- Route cable to tray through grommet on the opposite side of slide tray tie down point
- Assure cable slack for tray movement.
- Recommended trunk breakout length is 36 inches.
- A minimum of 20 inches of free slack is required to each cassette for bend radius compliant accessibility from the front side.

To remove tray from enclosure, slide tray fully forward stop position. Press release lever and slide tray out to remove.

Caution - Damage may occur to fiber cabling if tray is removed beyond the stop point when loaded.

Tray Release

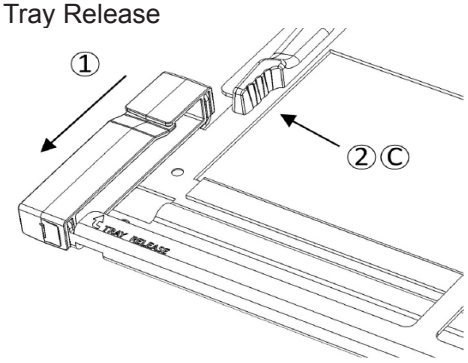

Pictured: Removable tray to facilitate field termination

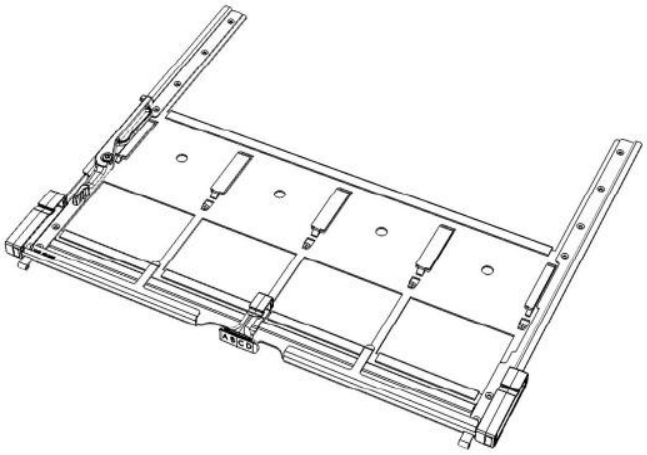

To Remove a tray: (see diagram)

1. Pull the tray forward to the stop point
2. Press the release lever toward the outside of the enclosure and remove the tray from the tray guides.

To Install a tray:

A. Insert the tray into the target position
B. Slide the tray inward until the first stop point is reached.
C. Press the release lever toward the outside of the enclosure and continue sliding the tray inward to the fully enclosed position.

CASSETTE INSTALLATION AND REMOVAL

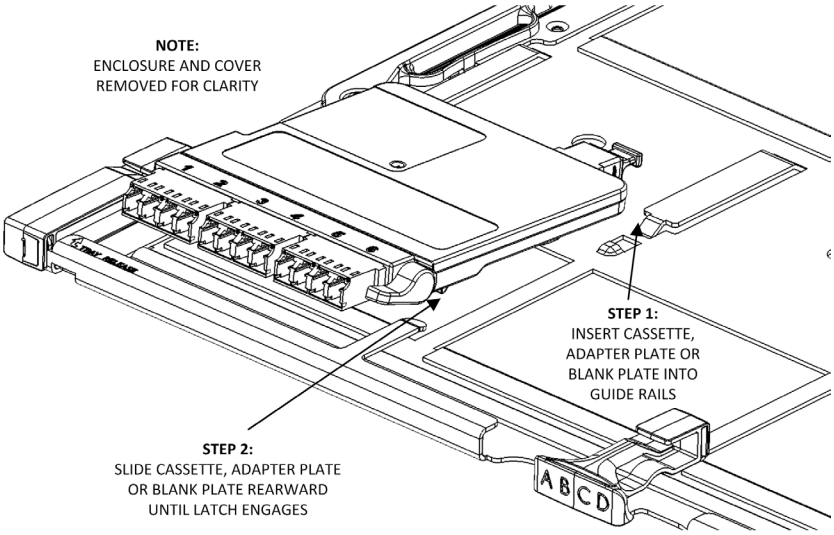

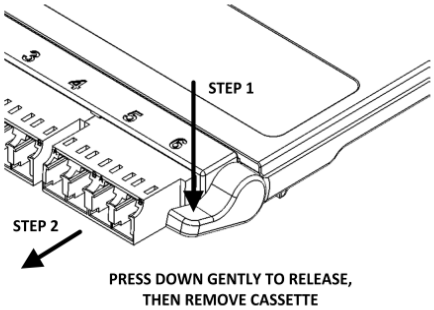

Insert HDX Cassettes, Adapter Plates or Blank Plates from the front into the receiving guide of the target location.

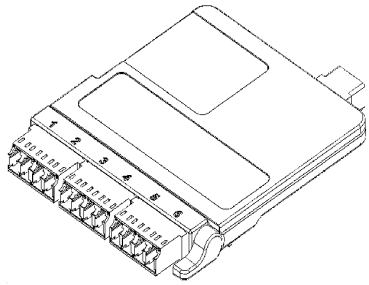

HDX Cassette

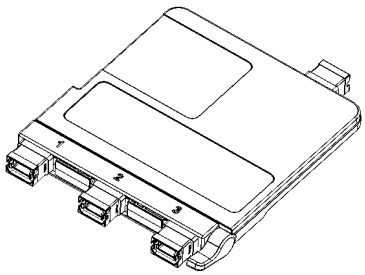

HDX MTP Cassette

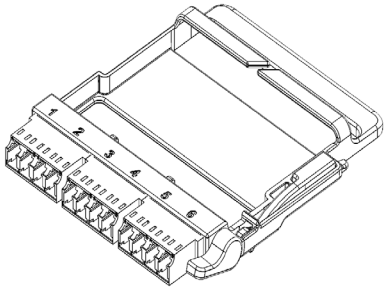

HDX Adapter Plate

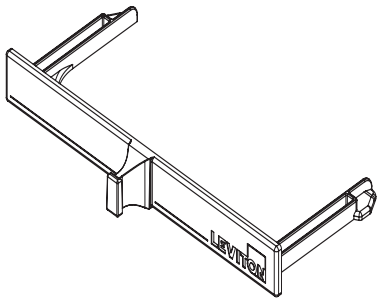

HDX Blank Plate

CABLE INSTALLATION - APPLICATIONS

Rear Routing Guide Right

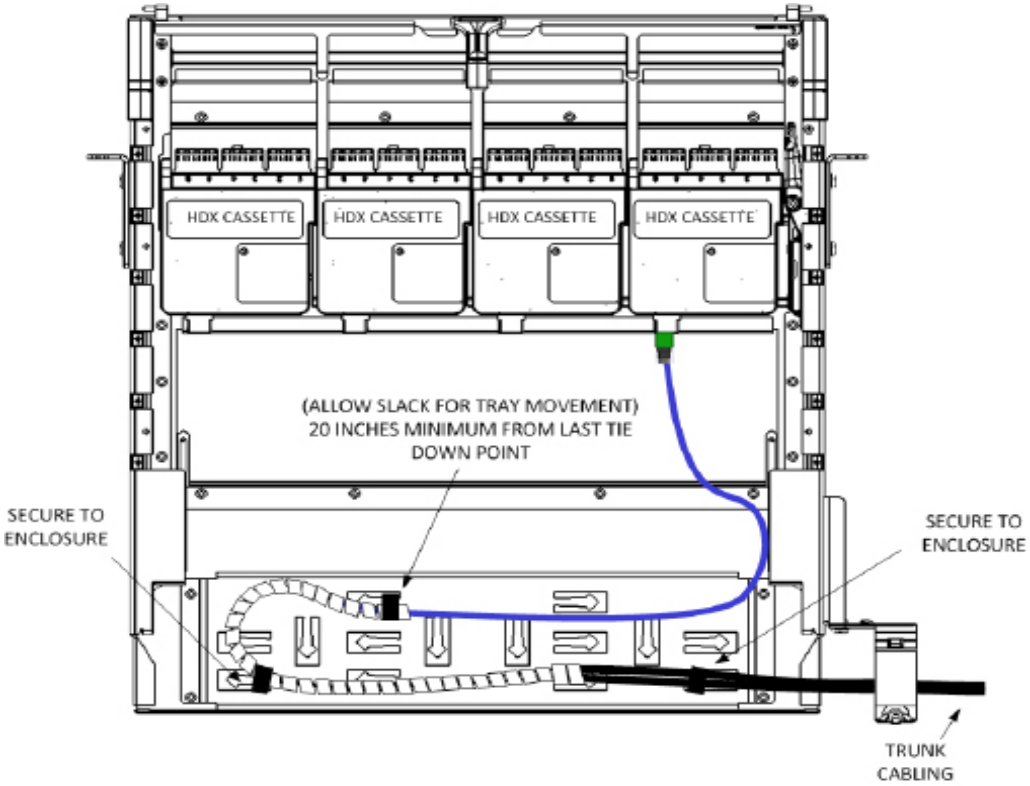

Rear Routing Guide Breakout

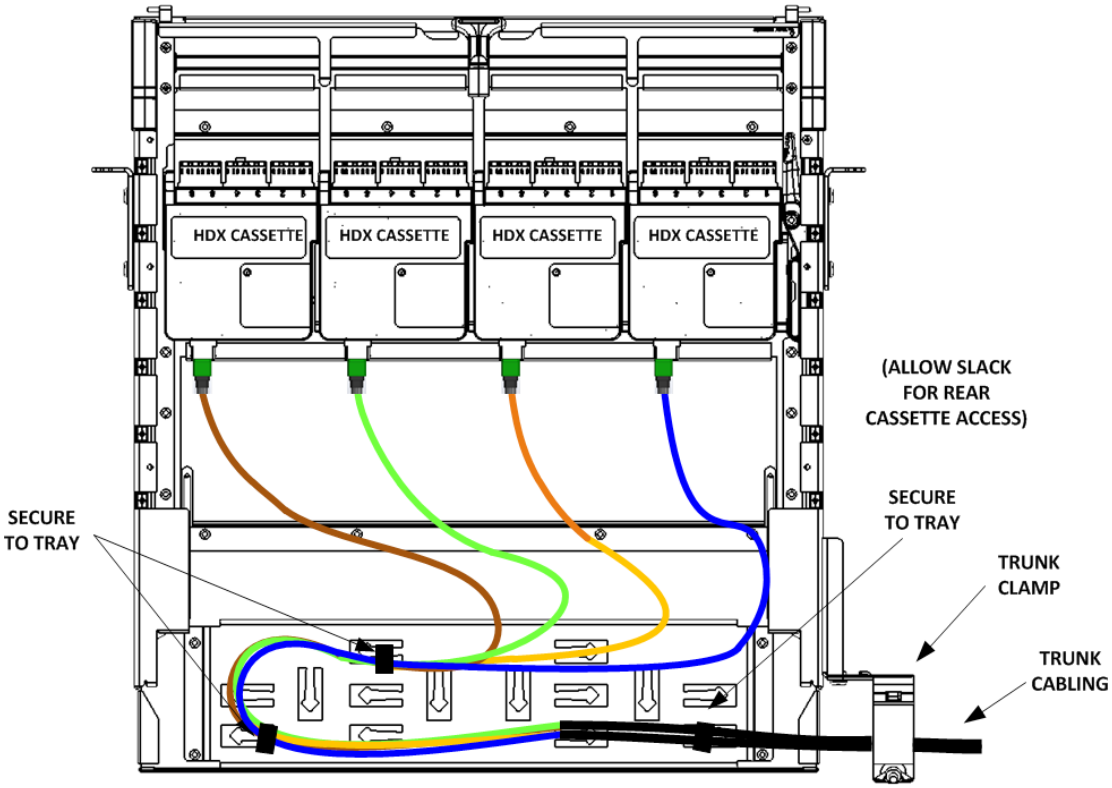

FRONT SIDE PATCH CABLE ROUTING

To maintain proper bend radius and protect fibers from damage during movement of sliding trays, follow the recommended patch cord load orders as shown.

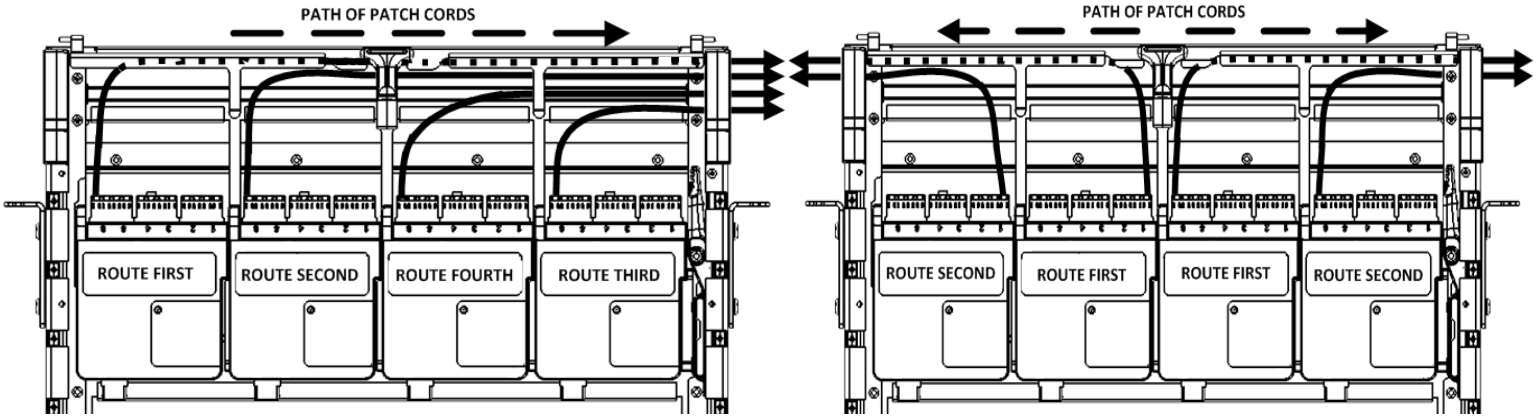

OPT-X UHD LABELING

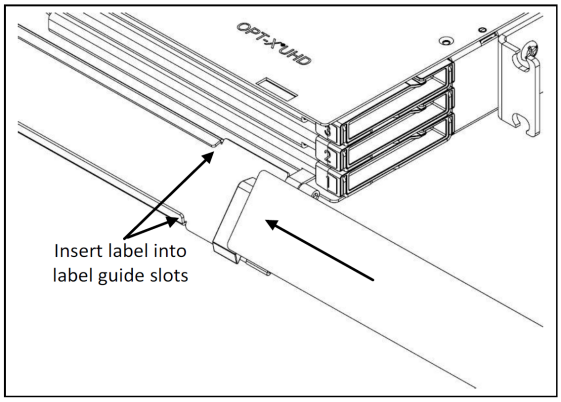

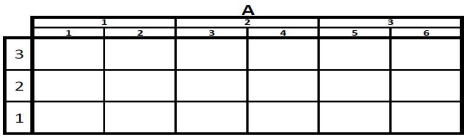

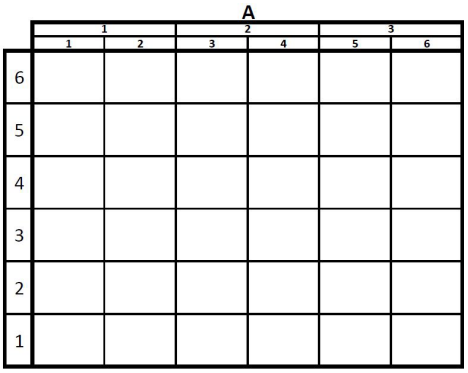

Label Printing Organization by Fiber Cassette or Adapter Panel Type								
	Per Column		Number Scheme					
	Port Spacing	No. of Ports						
Duplex SC (3 pack)	.60	6	1	2	3	4	5	6
Quad LC (3 pack)	.60	12	1-2 / 3-4		5-6 / 7-8		9-10 / 11-12	
MTP (3 port)	1.20	3	1	Space	2	Space	3	
MTP (6 port)	.60	6	1	2	3	4	5	6

Universal Labeling Devices

1RU
- Use 1/4" label tape
- Total label length ≃ 4"
- Each panel section is 1/4" H x 3/4" L

2RU
- Use 3/8" label tape
- Total label length ≃ 3 3/4"
- Each panel section is 3/8" H x 5/8" L

Leviton has provided the labeling model requirements to Rhino Labeling. Rhino has established product standards which are available at www.rhinolabeling.com

LEVITON
Network Solutions

Leviton Manufacturing Co., Inc.
2222 222nd ST SE
Bothell, WA 98021, USA
Technical Support: 800-824-3005

Directives — Boîtiers optiques Opt-XMD UHD

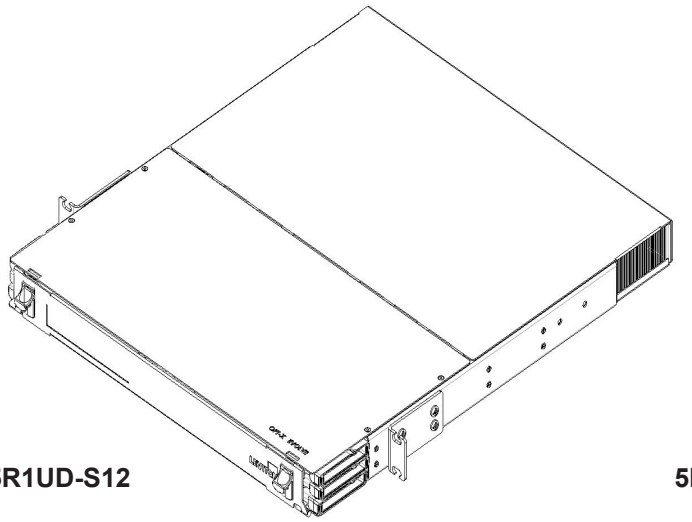

5R1UD-S12

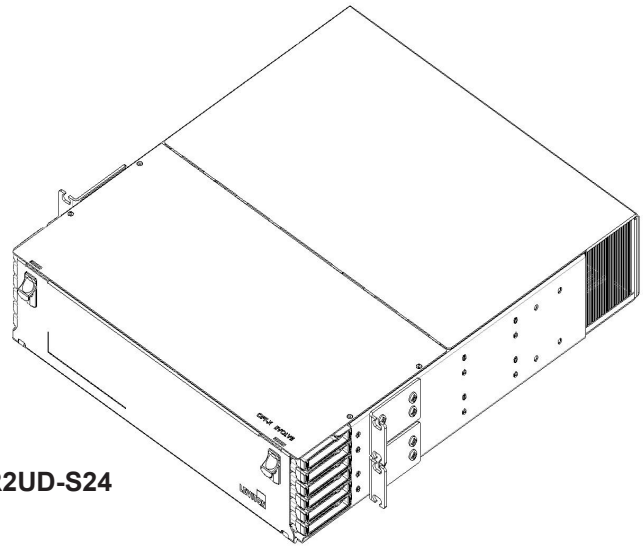

5R2UD-S24

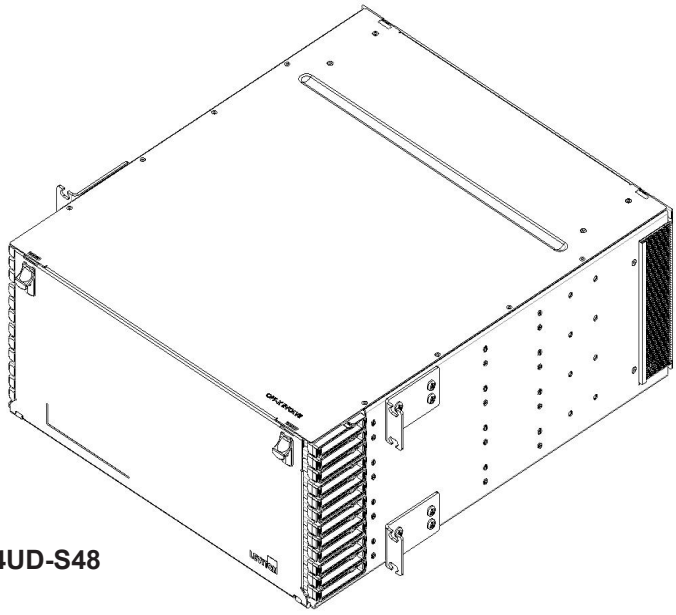

5R4UD-S48

Les solutions de réseaux Leviton, une division de Leviton Mfg. Co., Inc.
2222 - 222nd St. SE, Bothell, WA 98021 Soutien technique : 1-800-722-2082 (en anglais seulement) • Télécopieur : 1-425-485-9170
www.leviton.com
© 2012 Leviton Manufacturing Co., Inc. Tous droits réservés. Sous réserve de modifications sans préavis.

CONSIGNES DE SÉCURITÉ EN PRÉSENCE DE CONNECTEURS OPTIQUES

CONSIGNES DE SÉCURITÉ

1. On doit toujours porter des lunettes de sécurité.
2. L'isopropanol est inflammable et peut entraîner des irritations oculaires. S'il entre en contact avec les yeux, les rincer à l'eau pendant au moins 15 minutes. En présence de ce composé, il faut toujours s'assurer que la ventilation est adéquate. Consulter un médecin sans délai en cas d'ingestion.
3. On ne doit jamais regarder directement une source laser, la pointer vers les yeux de quelqu'un d'autre, ni la diriger vers des surfaces réfléchissantes.
4. Lorsqu'on effectue des raccordements optiques, il faut toujours couper la source laser ou la déconnecter complètement.
5. On doit toujours éliminer les débris de fibre de la manière prescrite, en utilisant de préférence des languettes adhésives.
6. Il ne faut pas mettre d'aliments ou de boissons à proximité de l'aire de travail.
7. On doit se laver le visage et les mains en profondeur après avoir effectué des terminaisons optiques.
8. Il faut soigneusement retirer tous les débris de fibre accrochés aux vêtements ou laissés dans l'aire de travail, en les éliminant de la manière prescrite.

CONSEILS ET RECOMMANDATIONS

1. Au moyen d'isopropanol, nettoyer en profondeur les fibres et la gaine afin d'en retirer toute trace de poussière, d'huile ou de débris.
2. Ne jamais déposer les capuchons de virole sur une surface sale ou poussiéreuse.
3. Toujours employer les outils ou accessoires appropriés pour effectuer les terminaisons optiques et nettoyer les pointes de connecteur.

TABLE DES MATIÈRES

Les directives suivantes vous aideront à installer rapidement votre logement Opt-XMD UltraMC pour systèmes haute densité dans une armoire ou un bâti d'équipement. Pour plus de détails, veuillez vous reporter aux pages indiquées ci-dessous.

Renseignements relatifs à l'installation et à la sécurité	P. 12
Table des matières	P. 12
Accessoires standard	P. 13
Accessoires optionnels	P. 13
Survol des composants	P. 13
Illustrations des produits	P. 14
Fixation et fonctionnement de la porte avant et du couvercle arrière	P. 15
Terminaison des câbles — préparation	P. 16
Installation et retrait des cassettes	P. 17
Terminaison des câbles — méthodes	P. 18
Acheminement du câblage par l'avant, Étiquetage	P. 19

ACCESSOIRES STANDARD (inclus avec les boîtiers Opt-X UHD[MC])

Avant de procéder à l'installation du boîtier, vérifier le tableau ci-dessous. Il permet de déterminer que tous les composants requis ou commandés en option ont bel et bien été livrés.

Description	Image	Quantité dans les trousses de 1UB	Quantité dans les trousses de 2UB	Quantité dans les trousses de 4UB
Étiquette d'identification		1	1	1
Attache en velcro		4	6	6
Vis de fixation sur bâti	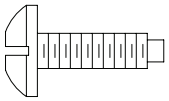	4	4	4

ACCESSOIRES OPTIONNELS

Description	No de pièce
Anneau passe-câble universel Opt-X, rondelle pour un câble (installations sur logement)	5RCMP-KIT
Anneau passe-câble universel Opt-X, rondelle pour plusieurs câbles (installations sur logement)	5RCMP-KT2
Anneau passe-câble universel Opt-X, rondelle pour un ou plusieurs câbles (installations sur bâti/montant)	5RCMR-KIT
Support de fixation pour bâtis de 23 po (1UB)	5REAR-023
Trousse de mise à la terre	DPGRD-KIT
Balais protecteurs de 1UB (sac de deux)	5RBSH-1UN
Balais protecteurs de 2UB (sac de deux)	5RBSH-2UN

SURVOL DE L'ÉQUIPEMENT

Description

Les boîtiers optiques UHD acceptent les obturateurs, plaquettes d'adaptateurs et les cassettes HDX.

Pièces fournies

1. Boîtier optique UHD de 1UB, de 2UB ou de 4UB (1)
2. Planchettes coulissantes (3, 6 ou 12, respectivement)
3. Couvercle arrière (1, modèles de 1UB et de 2UB seulement)
4. Supports de fixation avec vis (2 pour les modèles de 1UB; 4 pour les modèles de 2UB et de 4UB)
5. Ensemble de vis 12/24 de 0,5 po de long (1)
6. Jeu d'accessoires (1)
7. Trousse d'étiquettes d'identification (1)

ILLUSTRATIONS DES PRODUITS

Extérieur

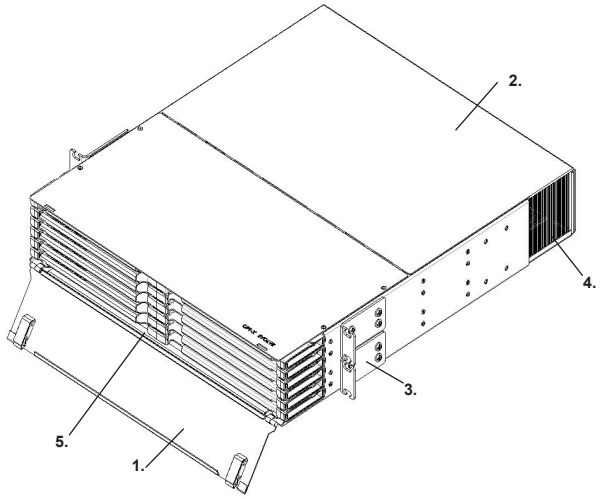

1. Porte avant
2. Couvercle arrière amovible (modèles de 1UB et de 2UB seulement)
3. Supports de fixation
4. Balais protecteurs (vendus séparément)
5. Poignée (pour tirer chaque planchette vers l'avant)

Intérieur

REMARQUE : illustration sans couvercle pour plus de clarté.

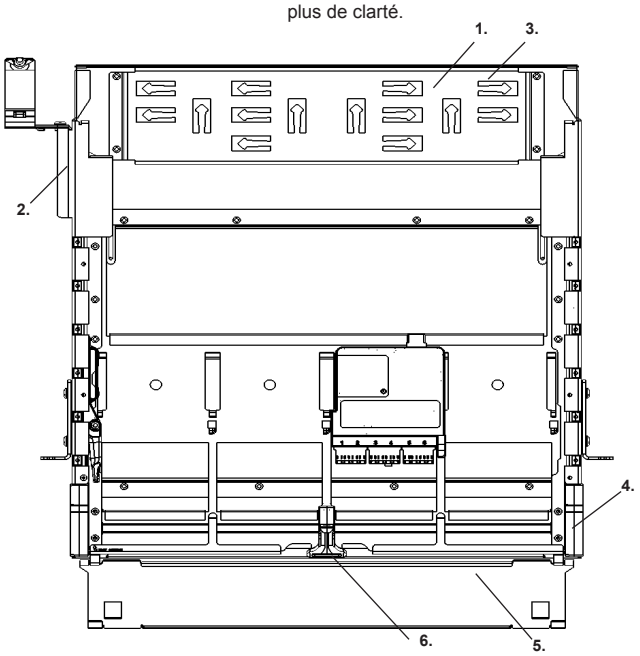

1. Paroi de gestion arrière du câblage
2. Anneau passe-câble Opt-X (vendu séparément)
3. Points d'ancrage d'attaches en velcro
4. Guide de gestion du câblage
5. Planchette de raccordement coulissante
6. Poignée (pour tirer chaque planchette vers l'avant)

VUE DE PROFIL (illustration du modèle de 2UB)

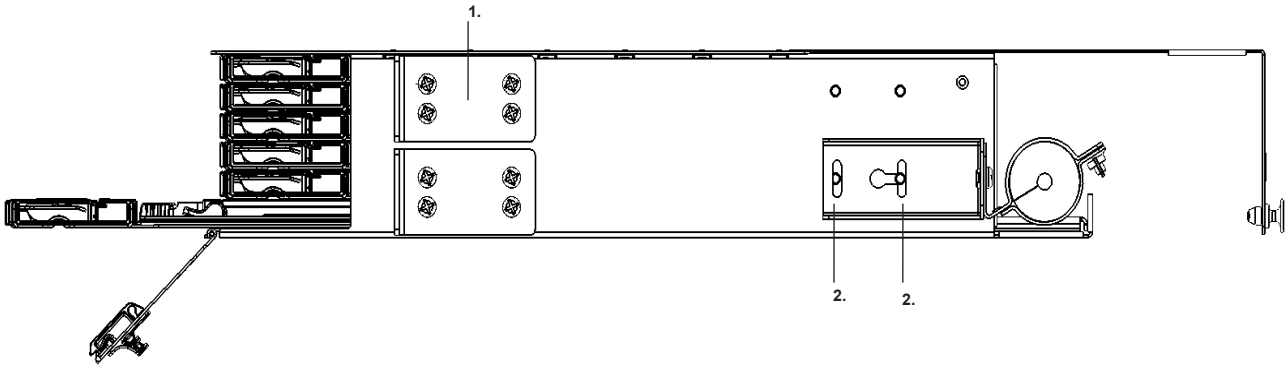

1. Supports pour bâtis de 19 po

2. Points de fixation d'un anneau passe-câble

REMARQUE : On peut également se procurer des supports différents pour fixer les modèles de 1UB sur des bâtis de 23 po (58,4 cm). Se reporter à la liste des accessoires optionnels (page XX).

INSTALLATION D'UN BOÎTIER

REMARQUE : serrer chaque vis d'au moins trois tours complets avant de fixer le boîtier pour de bon.

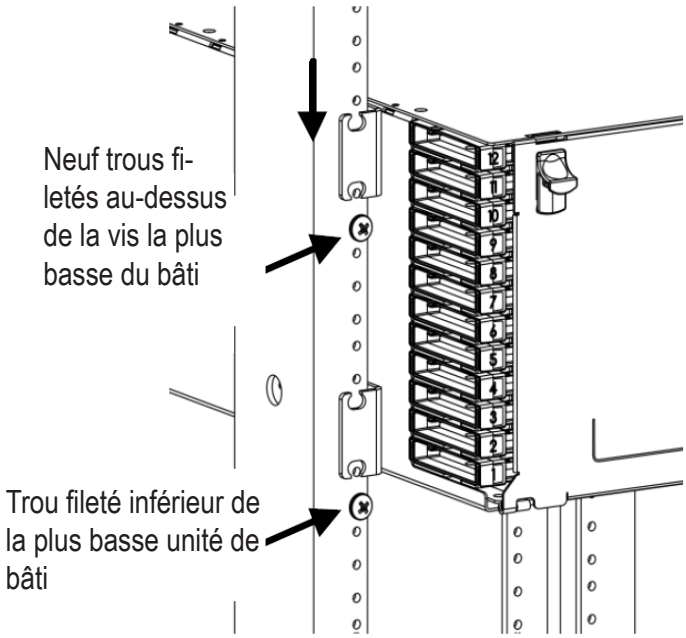

Insérer les vis restantes et les serrer toutes.

FONCTIONNEMENT DE LA PORTE AVANT

REMARQUE : le couvercle arrière des boîtiers de 4UB s'enlève de la même manière.

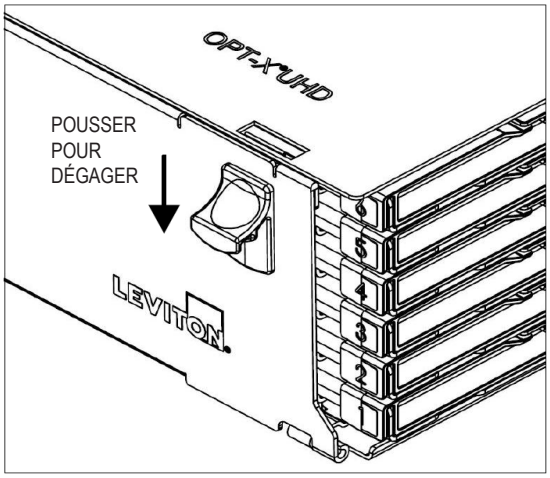

Pour ouvrir la porte avant :

1. pousser les taquets de dégagement vers le bas;
2. ouvrir la porte.

FONCTIONNEMENT DU COUVERCLE ARRIÈRE (modèles de 1UB et de 2UB seulement)

REMARQUE : les plongeurs doivent être ressortis pour permettre l'installation de ce couvercle.

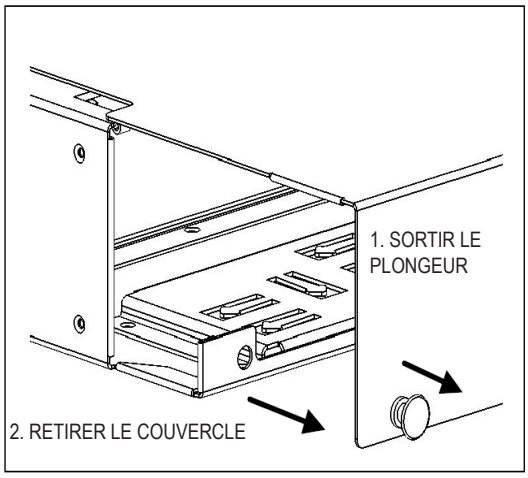

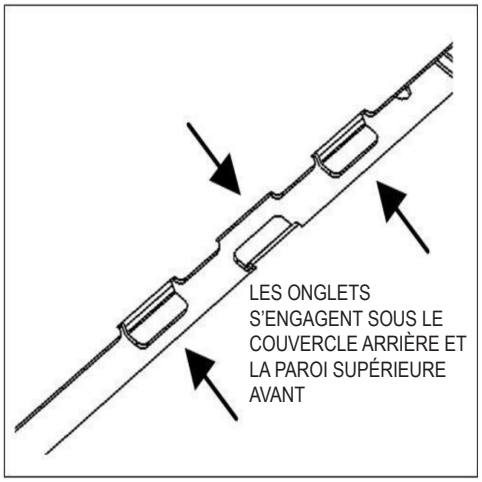

Pour retirer le couvercle arrière :

1. tirer les plongeurs pour dégager le couvercle;
2. tirer le couvercle vers l'arrière.

TERMINAISON DES CÂBLES - PRÉPARATION

Vue du dessus : plateau à l'avant.
REMARQUE : illustration où la planchette est tirée vers l'avant et le dessus a été enlevé pour plus de clarté. absents, pour plus de clarté.

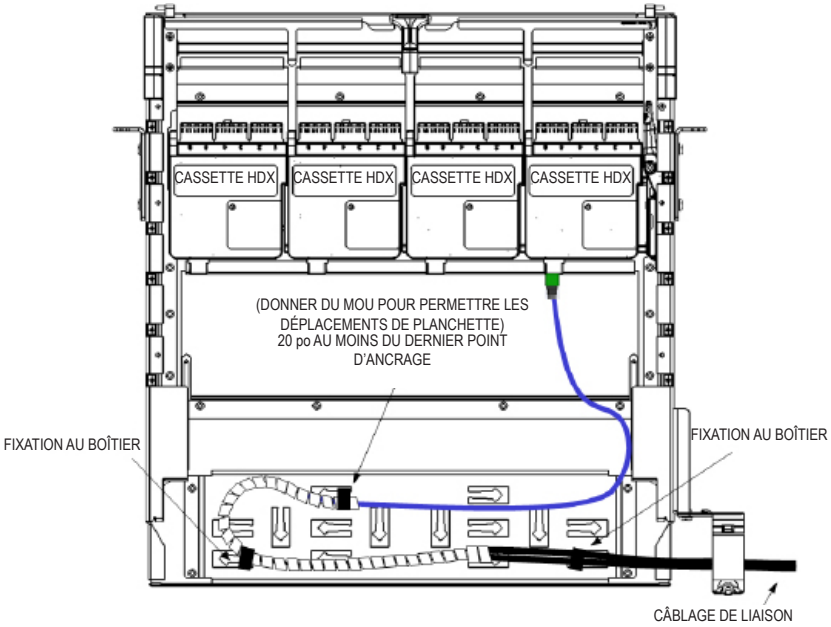

REMARQUES

- Acheminer le câble par l'anneau du côté opposé du point d'ancrage de la planchette coulissante.
- Donner suffisamment de mou aux câbles pour per mettre les déplacements de la planchette.
- On recommande que les éléments du câblage de liaison soi ent répartis sur une longueur de 36 po (un peu plus de 90 cm).
- Il faut y avoir un minimum de 20 po (50 cm) de mou à chaque cassette pour assurer la conformité des rayons de courbure quand on accède au boîtier par l'avant.

Pour retirer la planchette du boîtier, la glisser complètement vers l'avant, jusqu'à la butée. Appuyer ensuite sur le levier de dégagement et la glisser encore pour la retirer.

Planchette amovible pour faciliter les terminaisons

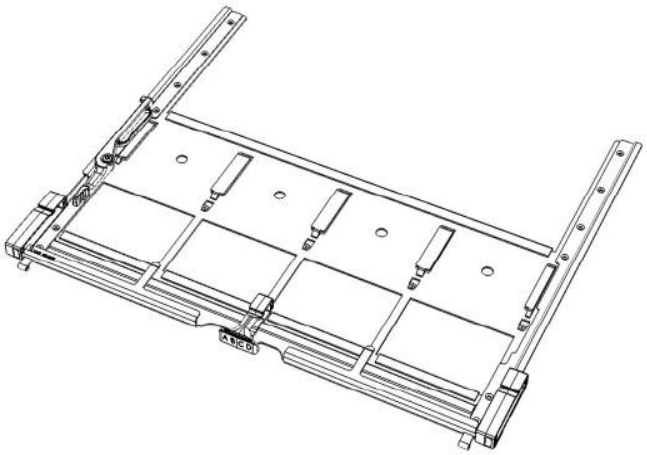

Dégagement de la planchette

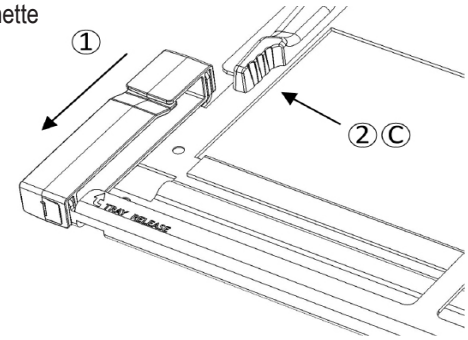

Retrait d'une planchette (se reporter à l'illustration)

1. Glisser la planchette jusqu'à la butée avant.
2. Pousser le levier de dégagement vers l'extérieur du boîtier et retirer la planchette de ses rails.

Installation d'une planchette

A. Insérer la planchette à l'endroit voulu.
B. La pousser vers l'intérieur jusqu'à la première butée.
C. Appuyer sur le levier de dégagement vers l'extérieur du boîtier et continuer de pousser jusqu'à ce qu'elle soit complètement engagée.

INSTALLATION DE CASSETTES

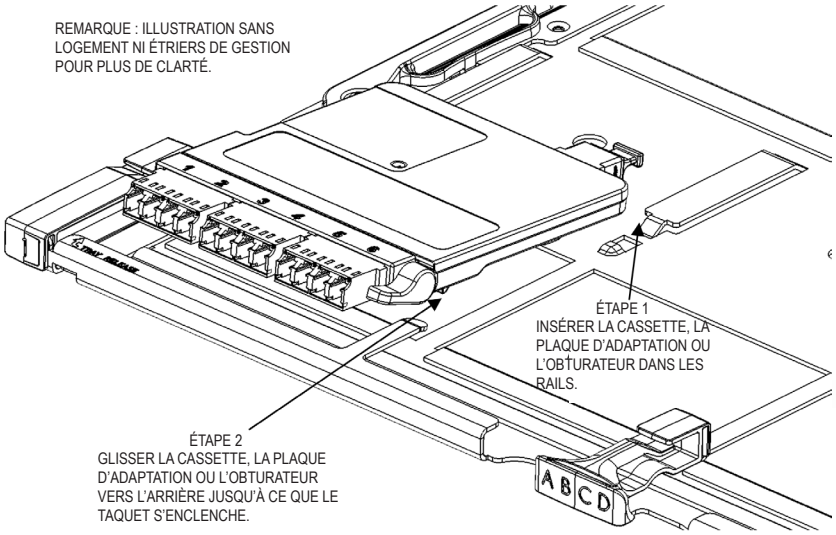

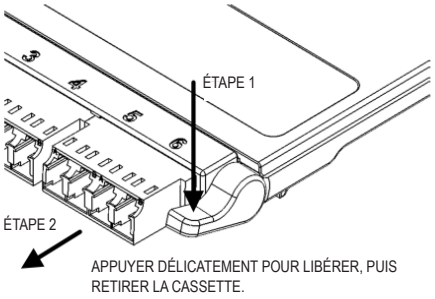

Insérer les cassettes, les plaques d'adaptation ou les obturateurs HD Evolve par l'avant, dans les rails de l'emplacement visé.

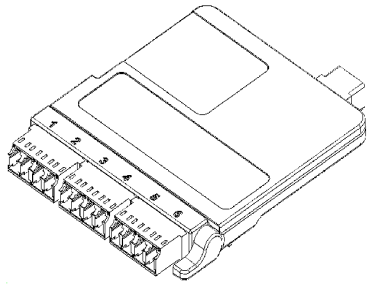

Cassette HDX

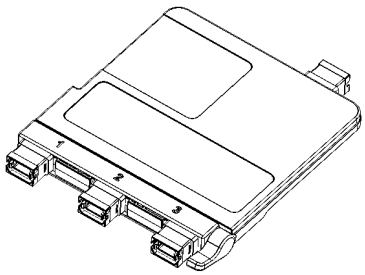

Cassette MTP HDX

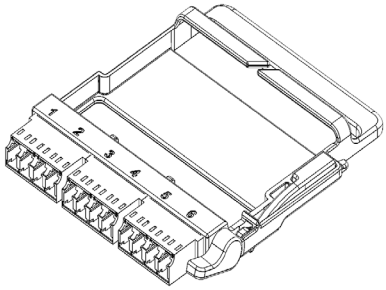

Plaque d'adaptation HDX

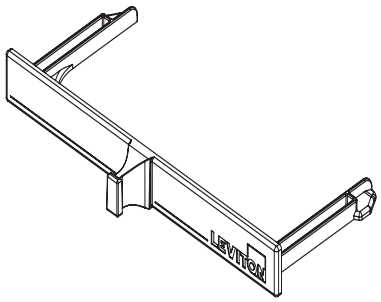

Obturateur

TERMINAISON DES CÂBLES - MÉTHODES

Acheminement par l'arrière (vers la droite)

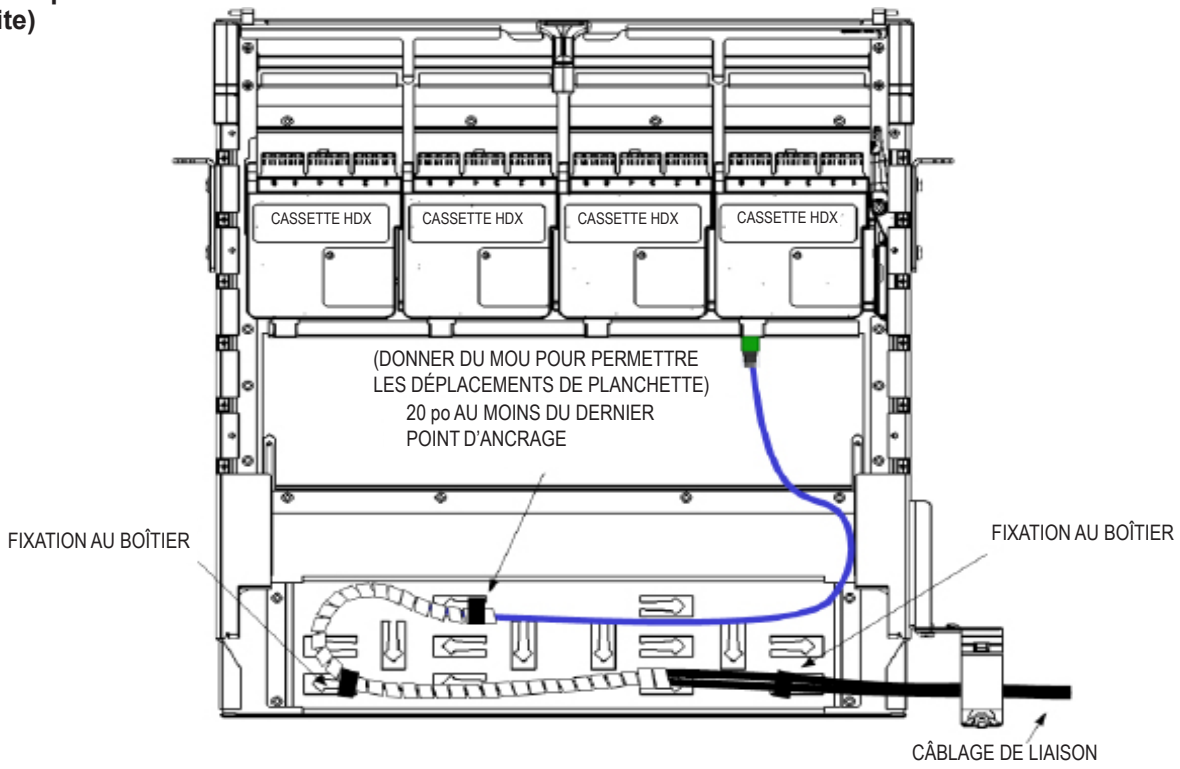

Acheminement par l'arrière (répartition)

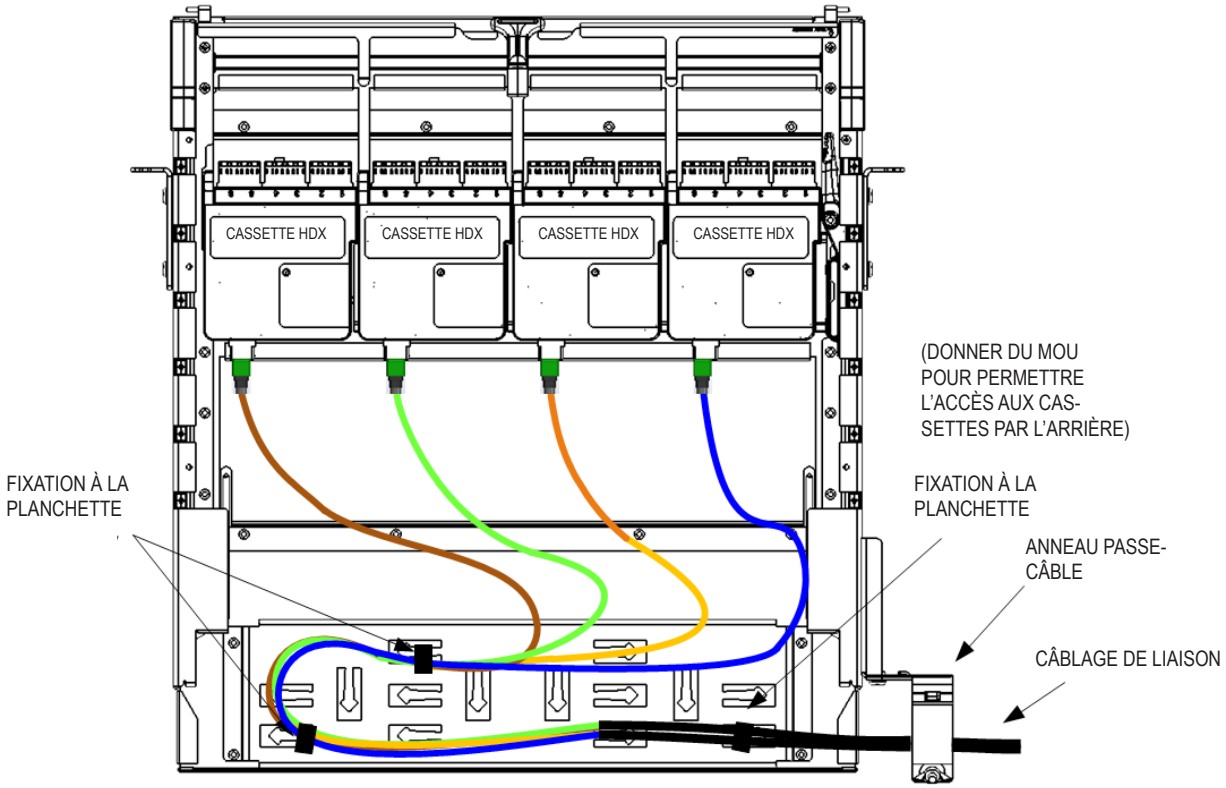

ACHEMINEMENT DU CÂBLAGE PAR L'AVANT

Afin de maintenir le rayon de courbure recommandé et de protéger les fibres lors du déplacement des plateaux coulissants, il faut acheminer les cordons suivant l'ordre illustré ci-dessous.

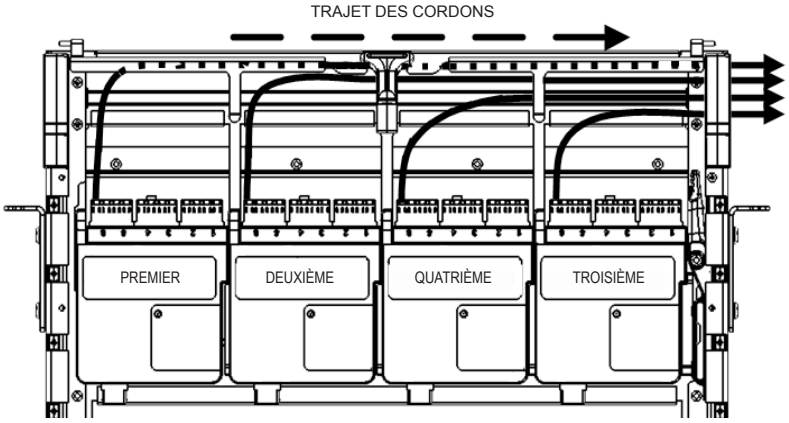

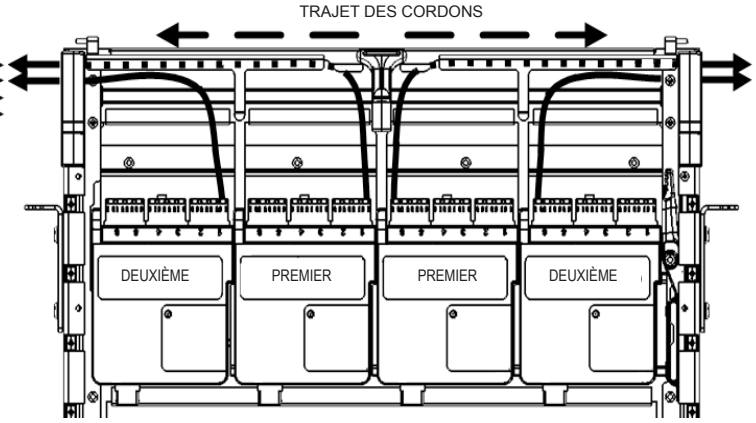

ÉTIQUETAGE OPT-X UHD

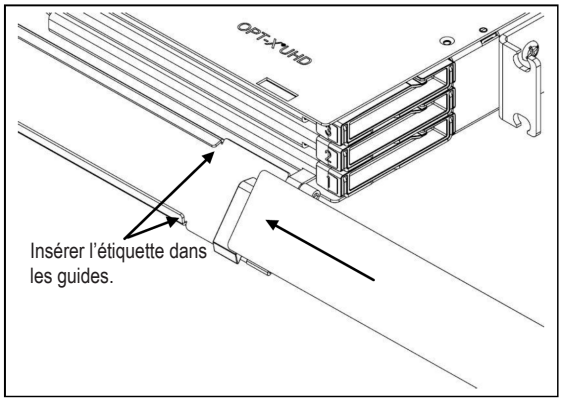

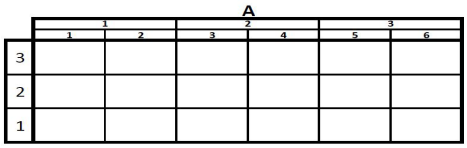

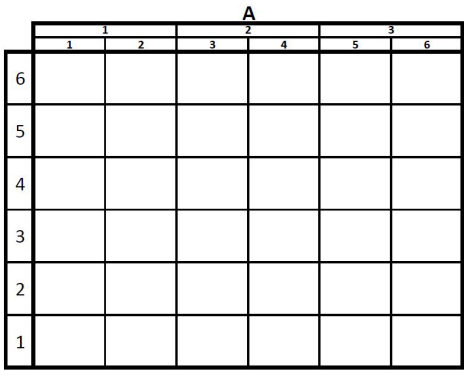

Contenu des étiquettes par type de cassette ou de plaque d'adaptation								
	Par colonne		Numérotage					
	Espacement entre les ports	Nombre de ports						
SC doubles (3)	0,60	6	1	2	3	4	5	6
LC quadruples (3)	0,60	12	1-2 / 3-4		5-6 / 7-8		9-10 / 11-12	
MTP (3 ports)	1,20	3	1	Espace	2	Espace	3	
MTP (6 ports)	0,60	6	1	2	3	4	5	6

Normes d'étiquetage

1UB
- Ruban d'étiquetage de 1/4 po (9,65 mm)
- Longueur totale d'environ 4 po (10 cm)
- Chaque section mesure 1/4 po ou 6,35 mm (haut.) sur 3/4 po ou 19,05 mm (larg.)

2UB
- Ruban d'étiquetage de 3/8 po (9,65 mm)
- Longueur totale d'environ 3 3/4 po (9,5 cm)
- Chaque section mesure 3/8 po ou 9,53 mm

Leviton a fourni ses normes d'étiquetage à la société Rhino Labeling. On peut voir les produits de cette entreprise au www.rhinolabeling.com (en anglais seulement).

Solutions de réseautique

Leviton Manufacturing Co., Inc.
2222 222nd ST SE
Bothell, WA 98021, USA
Soutien technique : 800-824-3005

INSTRUCCIONES PARA USAR LA CAJA DE FIBRA OPTICA UHD Opt-X®

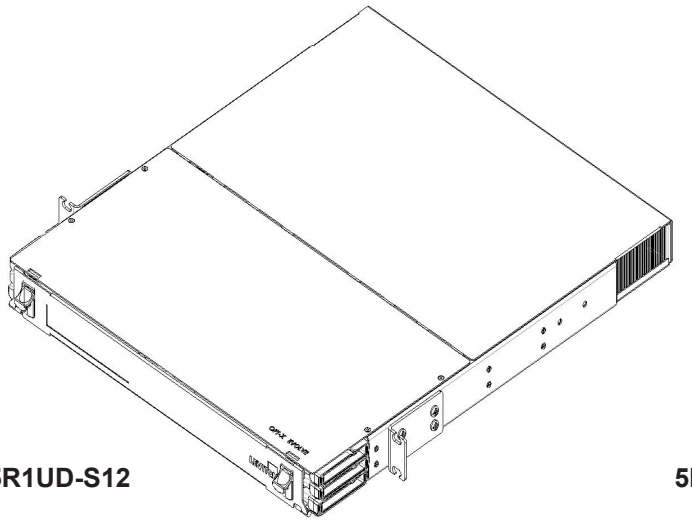

5R1UD-S12

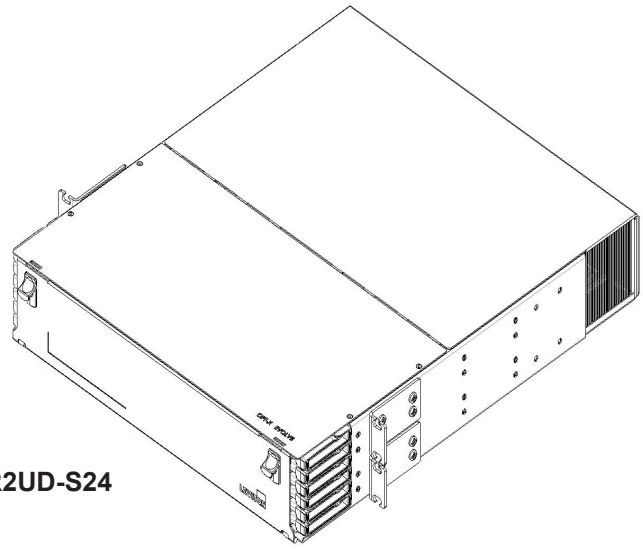

5R2UD-S24

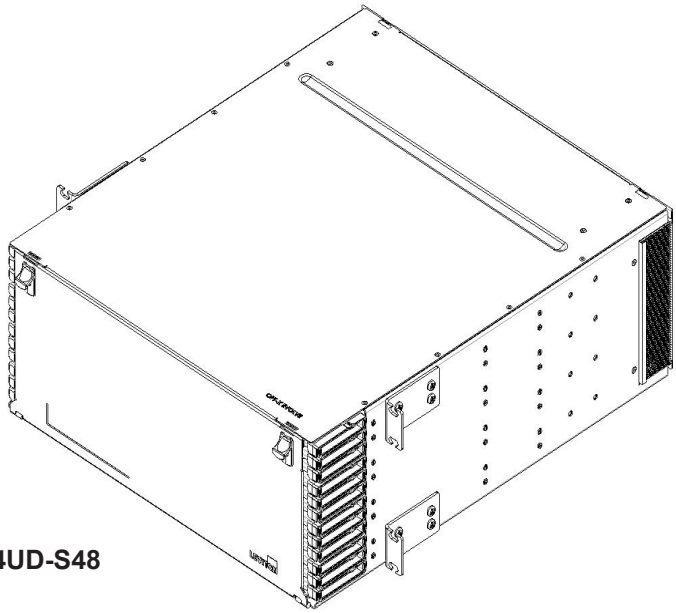

5R4UD-S48

Leviton Network Solutions, a division of Leviton Mfg. Co., Inc.
2222 - 222nd St. SE Bothell, WA 98021 Tech Line: 1-800-722-2082 Fax: 1-425-485-9170 www.leviton.com
Copyright © 2012 Leviton Manufacturing Co., Inc. All rights reserved. Subject to change without notice.

ADVERTENCIAS DE SEGURIDAD PARA DE CONEXION DE FIBRA

INFORMACION DE SEGURIDAD

1. Siempre use gafas de seguridad.
2. El alcohol propanol es inflamable y puede causar irritación en los ojos. En caso de contacto con los ojos, lávelos con agua por lo menos durante 15 minutos. Cuando use alcohol propanol, siempre asegure que tenga niveles adecuados de ventilación. En caso de ingestión, consulte inmediatamente a un médico.
3. Nunca mire directamente a una fuente de luz láser, apunte a los ojos de una persona o en superficies que reflejan.
4. Cuando se trabaja con enlaces de fibra, siempre apague la fuente láser o desconéctela por completo.
5. Siempre deseche los residuos de fibra adecuadamente, es preferible usar lengüetas pegajosas.
6. No coloque alimentos ni bebidas en las proximidades de la zona de trabajo.
7. Lávese la cara y las manos después de terminar la fibra.
8. Retire cualquier resto de fibras con cuidado se pueden haber pegado en la ropa o en el área de trabajo y deséchelas apropiadamente

CONSEJOS Y RECOMENDACIONES

1. Usando alcohol propanol, limpie a fondo la fibra expuesta y tampón garantizando que ambos estén libres de polvo, aceite y suciedad
2. No deje el casquillo protector de polvo en una superficie sucia o con polvo
3. Siempre use herramientas y/o accesorios apropiados para terminar las fibras y puntas limpias de conectores.

TABLA DE CONTENIDO

Las siguientes instrucciones le ayudarán a instalar rápidamente su caja del Sistema de ultra alta densidad Opt-X® de Leviton para usarla en su gabinete del equipo o bastidor. Para obtener información detallada sobre cada paso, vaya al número de página que aparece a continuación.

Instrucciones de instalación y seguridad	Pg. 22
Tabla de contenido	Pg. 22
Accesorio estándar	Pg. 23
Accesorios opcionales	Pg. 23
Descripción general	Pg. 23
Vista de los productos	Pg. 24
Montaje, operación de la puerta frontal y posterior	Pg. 25
Instalación y preparación del cable	Pg. 26
Instalación y sacado del Casete	Pg. 27
Instalación y aplicación del cable	Pg. 28
Guia de interconexion de cables lado frontal, Etiquetado del Sistema de ultra alta densidad Opt-X®	Pg. 29

ACCESORIOS ESTANDAR (incluidos con la caja UHDTM Opt-X®)

Prior to installing your Leviton Opt-X UHD Enclosure, please refer to the table below. This will help ensure that you have all the items shipped with the unit, and/or any additional items that may be required for proper installation.

Descripción	Imagen	Cantidad en un juego de 1RU	Cantidad en un juego de 2RU	Cantidad en un juego de 4RU
Etiqueta de Identidad de la carta		1	1	1
Amarrador de velcro		4	6	6
Tornillo de montaje	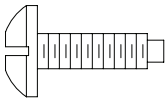	4	4	4

ACCESORIOS OPCIONALES

Descripción	Número de Parte
Juego de abrazadera de cable Universal Opt-X, ojal para cable sencillo (para montaje en caja)	5RCMP-KIT
Juego de abrazadera de cable Universal Opt-X, ojal para cable múltiple (para montaje en caja)	5RCMP-KT2
Juego de abrazadera de cable Universal Opt-X, ojal para cable sencillo y múltiple (para montaje en bastidor/poste)	5RCMR-KIT
Oreja de montaje de bastidor de 23" (58.5 cm) 1RU	5REAR-023
Juego de puesta a tierra	DPGRD-KIT
Protector tipo cepillo (Bolsa de 2) 1RU	5RBSH-1UN
Protector tipo cepillo (Bolsa de 2) 2 RU	5RBSH-2UN

DESCRIPCION GENERAL DEL EQUIPO

Descripción

La caja UHD es un Sistema de fibra óptica de ultra alta densidad diseñada para su usar con casetes HDX, placas adaptadoras y placas ciegas.

Partes proporcionadas

1. Caja de fibra óptica UHD 1RU, 2RU o 4RU (1)
2. Bandejas de salida deslizables respectivamente (3, 6 o 12)
3. Tapa posterior para los modelos 1RU y 2RU (1)
4. Orejas de montaje con tornillos (2) en 1 RU, y (4) para 2 RU y 4RU
5. Juego de tornillos de montaje 12/24x0.5L (1)
6. Juego de accesorios (1)
7. Juego de tarjetas de designación (1)

VISTA DEL PRODUCTO

Exterior

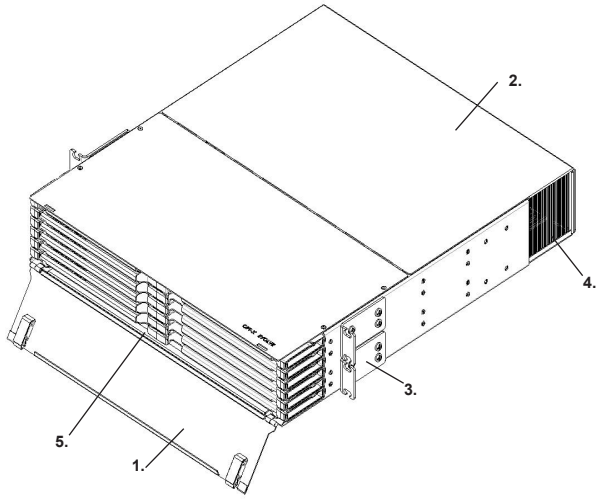

1. Puerta frontal
2. Cubiertas posterior (removible sólo en 1RU y 2RU)
3. Orejas de montaje
4. Protector tipo cepillo (se vende por separado)
5. Barra de agarre frontal (jale para deslizar cada bandeja hacia afuera)

Interior

NOTA: Quite las cubiertas para mayor claridad

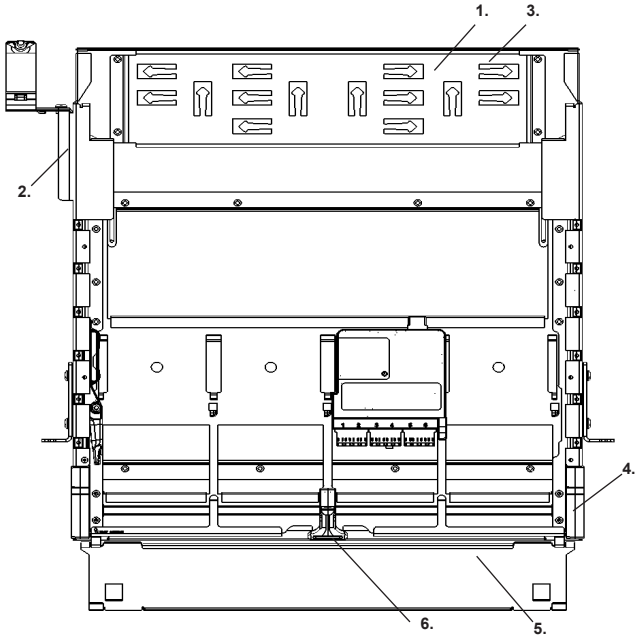

1. Malla del manejo de cable posterior
2. Juego de abrazadera Opt-X (se vende por separado)
3. Puntos de enlace de ganchos y circuitos
4. Guías de manejo de cable
5. Bandejas de terminación deslizables
6. Barra de agarre frontal (jale para deslizar cada bandeja hacia afuera)

VISTA LATERAL (muestra 2RU)

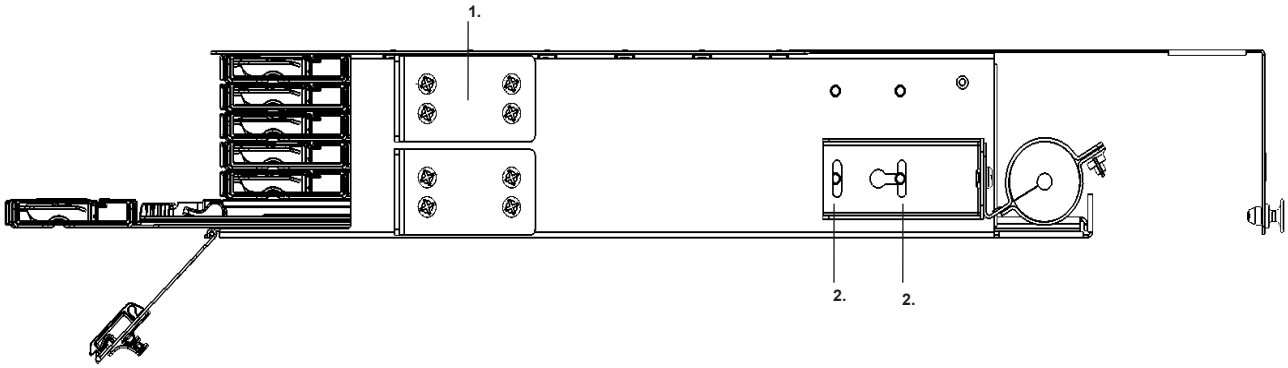

1. Ménsulas de montaje para bastidor 19" (48.26 cm)

2. Juego de abrazadera de cable para puntos de montaje

NOTA: Juego RM opcional de 23” (58.42 cm) también disponible para 1RU. Vea la lista de Número de partes opcionales (vea la página 4?)

MONTAJE DE LA CAJA

NOTA: Enrosque cada tornillo un mínimo de tres vueltas completas antes de montar

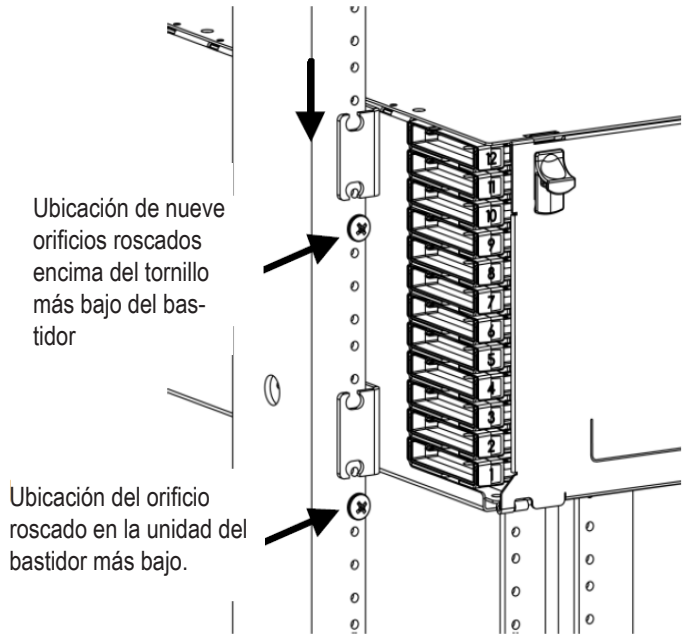

Instale los tornillos restantes y apriete todos a mano

OPERACION DE LA PUERTA DELANTERA

NOTA: Puerta POSTERIOR de la caja 4RU opera idénticamente.

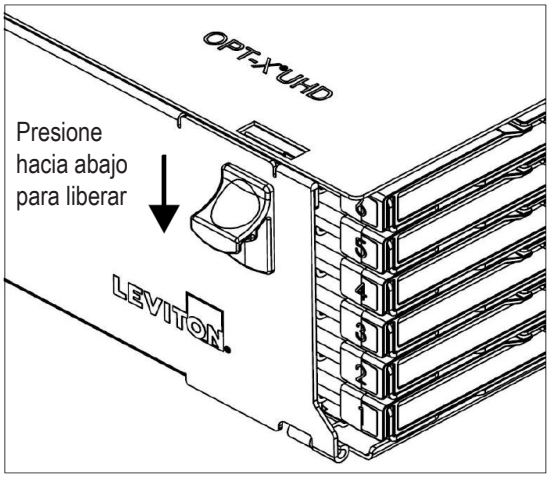

Para abrir la puerta principal:

1. Presione los pestillos de liberación hacia abajo
2. Abra la puerta

OPERACION DE LA PUERTA POSTERIOR (SOLO 1RU y 2RU)

NOTA: Asegúrese que los émbolos esten desenganchados antes de instalar la tapa

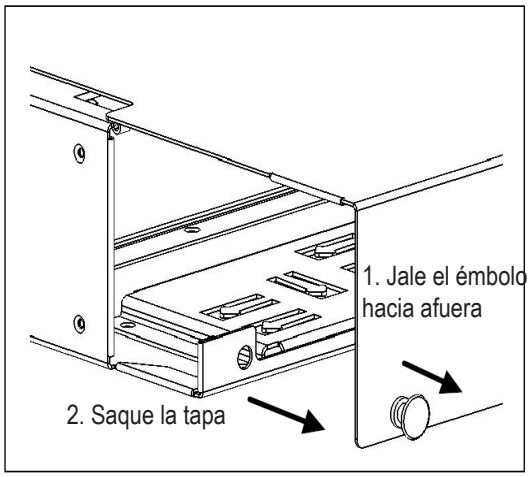

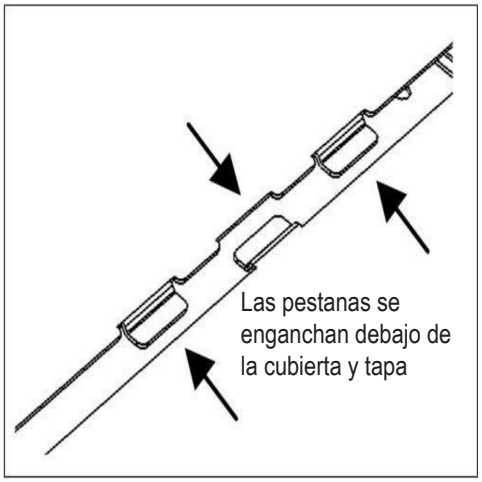

Para quitar la puerta posterior

1. Jale los émbolos fuera a dis-participar
2. Retire la tapa posterior

INSTALACION - PREPARACIÓN DEL CABLE

Vista superior: Bandeja al frente
NOTA: La bandeja hacia afuera, las cubiertas son eliminadas para mayor claridad

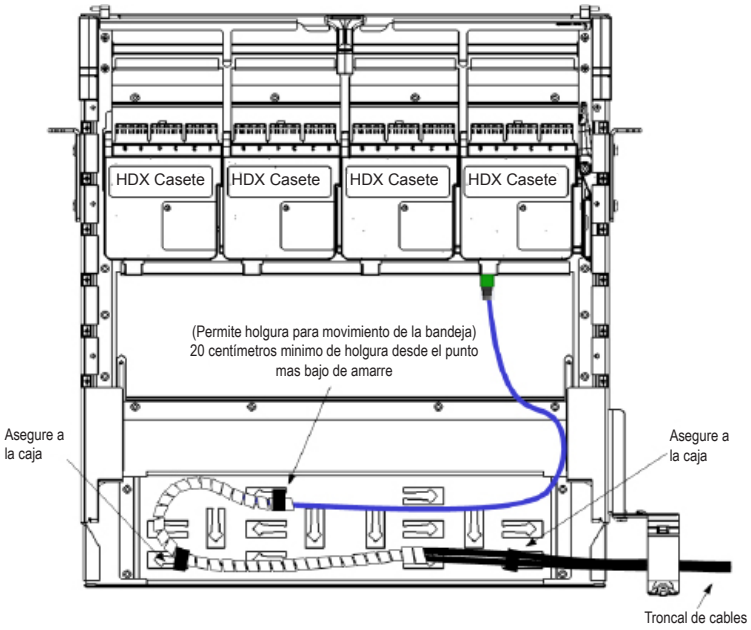

COMENTARIOS:

- Guie el cable a la bandeja a través del ojal en el lado opuesto del punto mas bajo de amarre de la bandeja deslizable.
- Asegure la holgura del cable para movimiento de la bandeja.
- Se recomienda que la longitud de la ruptura del tronco sea de 36 pulgadas (91.4 cm).
- Se requiere un mínimo de 20 pulgadas (50.8 cm) de holgura libre para cada cassette para radio de curva tura compatible con la accesibilidad de la parte frontal

Para quitar la bandeja de la caja, deslice la bandeja completamente hacia adelante hasta el tope. Presione a palanca de liberación y deslice la bandeja hacia fuera para quitar.

Suelte la bandeja

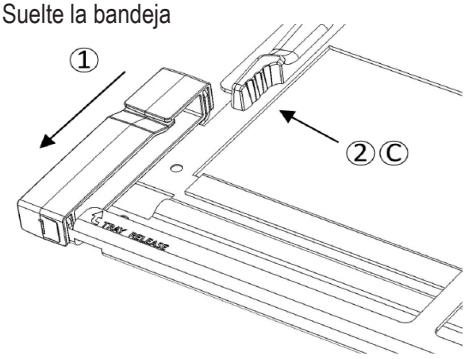

En la foto: Bandeja extraíble para facilitar campo de Terminación

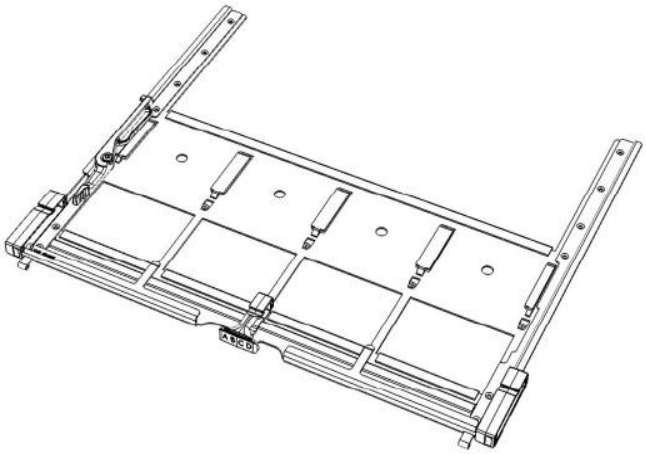

Para sacar la bandeja (vea el diagrama)

1. Jale la bandeja hacia delante hasta el tope
2. Presione la palanca de liberacion hacia el exterior de la caja y saque la bandeja de la bandeja guía.

Para instalar una bandeja:

A. Inserte la bandeja en la posición de destino
B. Deslice la bandeja hacia dentro hasta que alcance el primer tope.
C. Presione la palanca de liberación hacia el exterior de la caja y continue deslizando la bandeja hacia adentro hasta que cierre completamente.

INSTALACIÓN Y RETIRO DEL CASETE

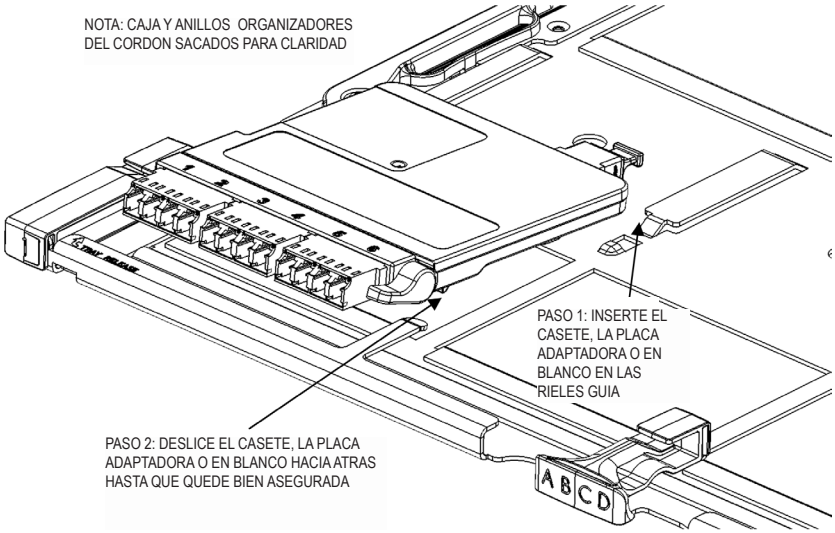

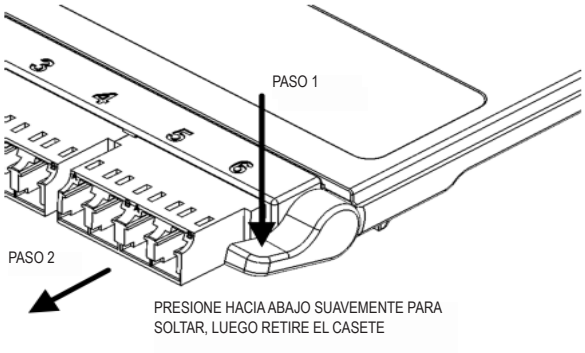

Inserte los casetes HDX, placas adaptadoras o placas en blanco desde la parte delantera en la guía receptora de la ubicación de destino.

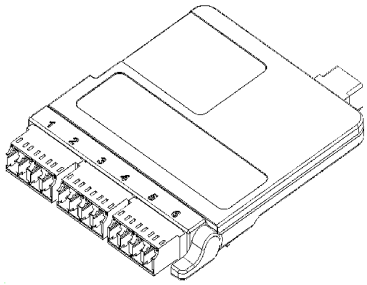

Casete HDX

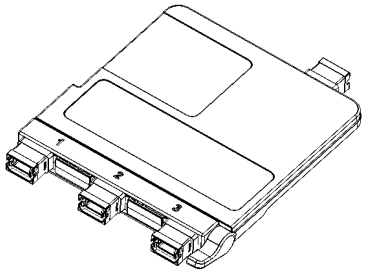

Casete HDX MTP

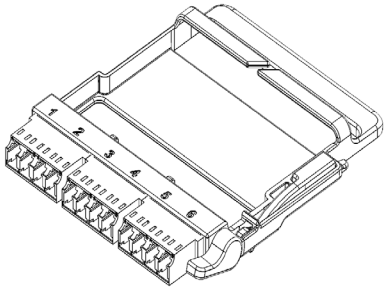

Placa adaptadora HDX

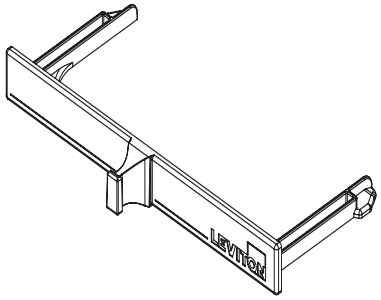

Placa en blanco HDX

INSTALACION DEL CABLE - APLICACIONES

Guía derecha de enrutamiento posterior

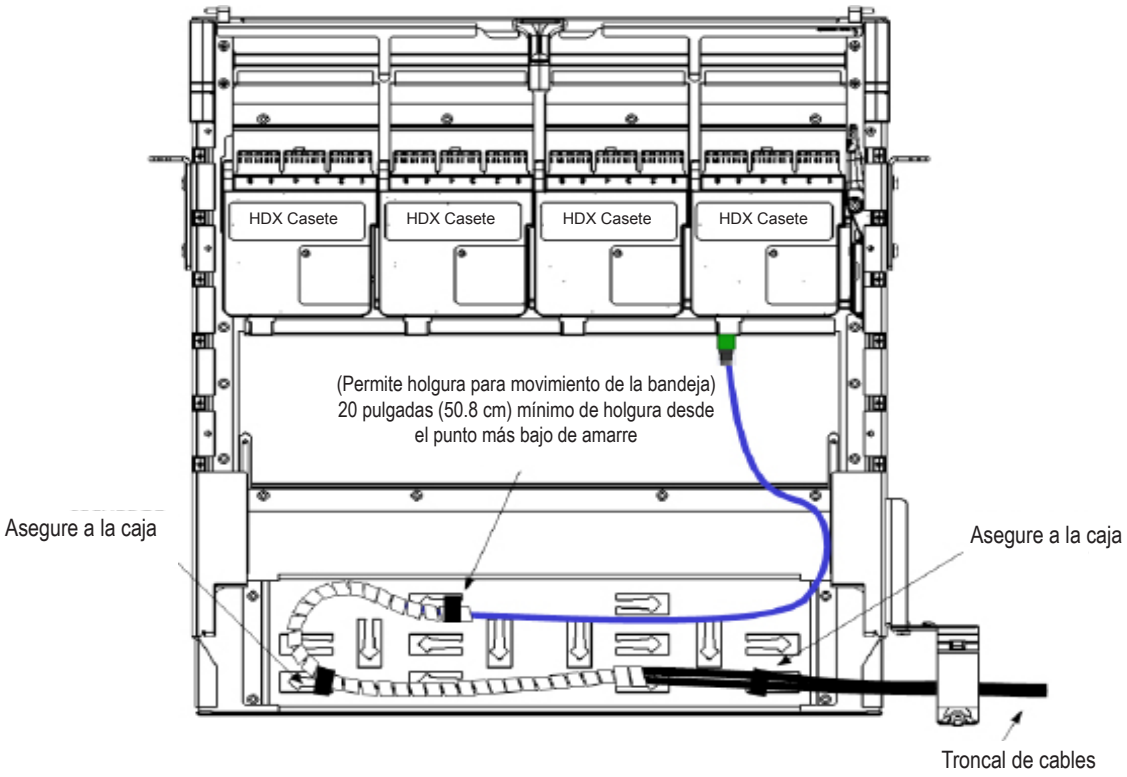

Cortes de la guía de enrutamiento posterior

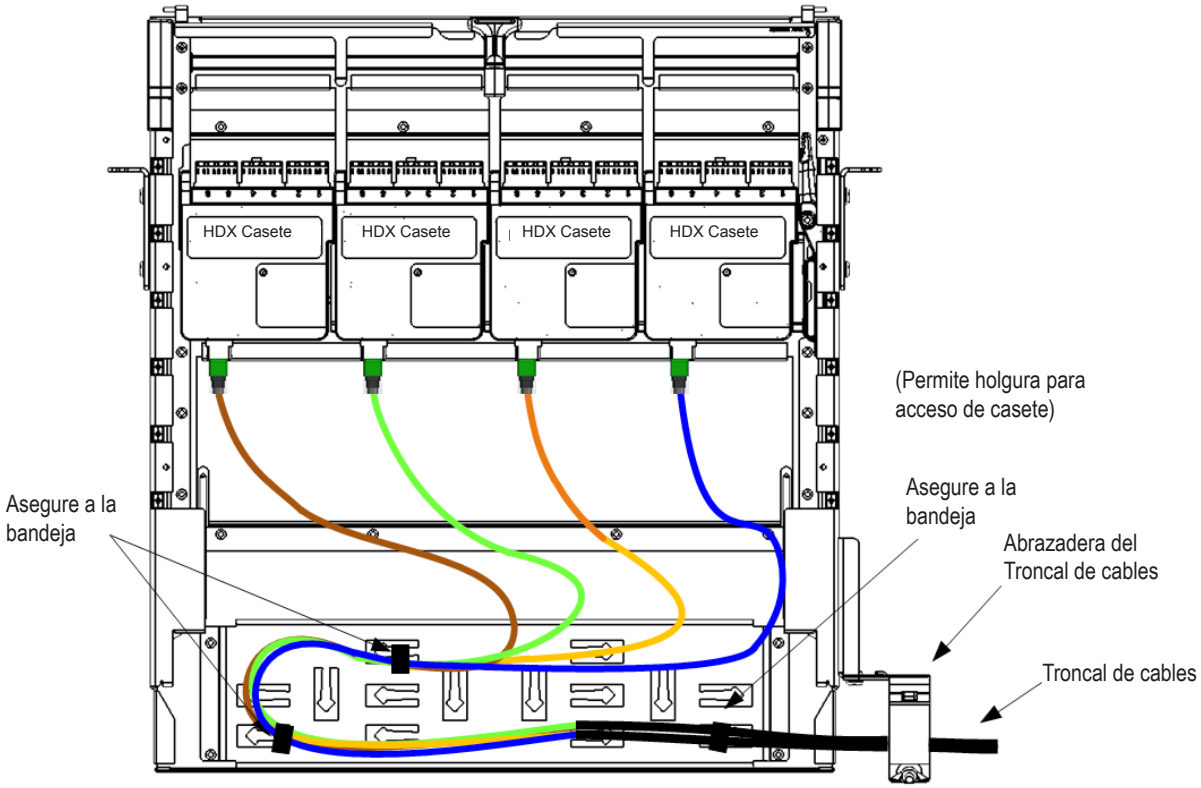

GUIA DE INTERCONEXION DE CABLES LADO FRONTAL

Para mantener el radio de curvatura adecuado y proteger las fibras de daños durante el movimiento de bandejas deslizantes, siga las recomendaciones de carga de cables de interconexión como se muestra

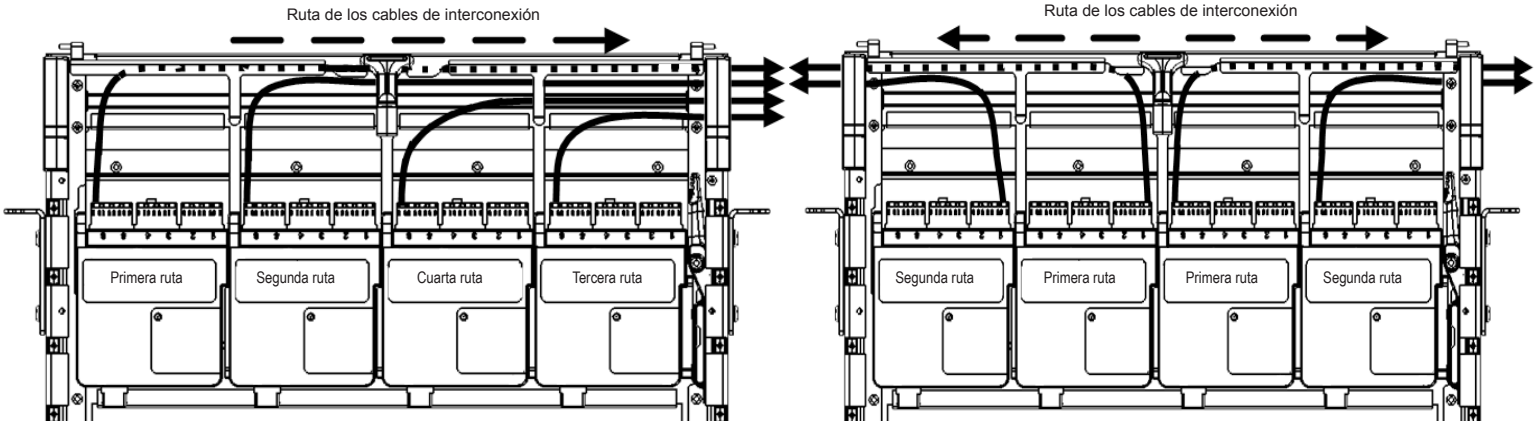

ETIQUETADO OPT-X UHD

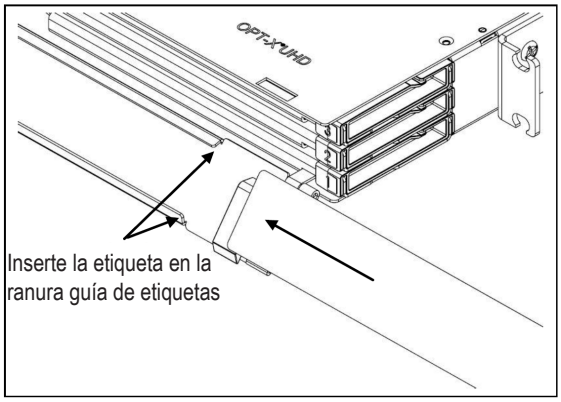

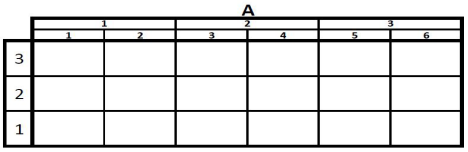

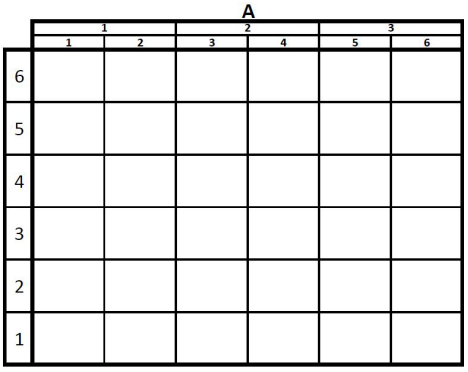

Organización de la impresión de la Etiqueta por Casete de fibra o Tipo de panel Adaptador								
	Por Columna		Número Esquemas					
	Por espacio	No. de Entra-das						
SC Dúplex (Paquete de 3)	.60	6	1	2	3	4	5	6
SC Cuádruple (Paquete de 3)	.60	12	1-2 / 3-4		5-6 / 7-8		9-10 / 11-12	
MTP (3 entradas)	1.20	3	1	Espacio	2	Espacio	3	
MTP (6 entradas)	.60	6	1	2	3	4	5	6

Etiquetado universal de los productos

1RU
- Use cinta de etiquetas ¼” (0.64 cm)
- Largo total de la etiqueta _~ 4" (10.1 cm)
- Cada sección del panel es de 1/4" (0.64 cm) A x 3.4" (1.9 cm) L

2 RU
- Use cinta de etiquetas 3.8" (0.96 cm)
- Largo total de la etiqueta _~ 3 3/4" (9.5 cm)
- Cada sección del panel es de 3/8" (0.96 cm) A x 8.5" (21.6 cm) L

Leviton ha proporcionado los requerimientos de modelo de etiquetado a Rhino Labeling Rhino ha establecido las normas de productos que están disponibles en www.rhinolabeling.com

LEVITON
Network Solutions

Leviton Manufacturing Co., Inc.
2222 222nd ST SE
Bothell, WA 98021, USA
Technical Support: 800-824-3005